惠 州 市 泰 富 電 器 有 限 公 司

HUIZHOU TAIFU ELECTRIC APPLIANCE CO.,LTD.

承　　認　　書

SPECIFICATION FOR APPROVAL

客户 ：	
日期 ：	2022 年 1 月 7 日
品名 ：	保险丝座
图号 ：	H3-14

地址：广东省惠州市潼侨镇潼桥工业基地
电话：0752-5306102
网址：www.hinew-cn.com

惠州市泰富電器有限公司
HUIZHOU TAIFU ELECTRIC APPLIANCE CO.,LTD.

Tolerance		
0	0.0	0.00
±0.5	±0.3	±0.1

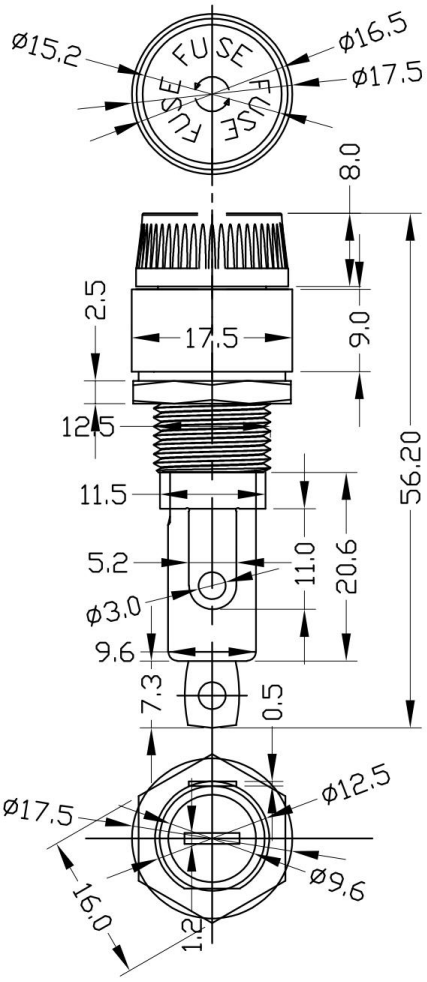



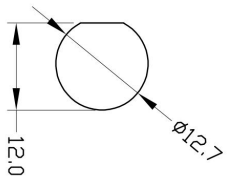

Installation dimensions

NOTES: UNLESS OTHERWISE SPECIFIED
1. Electrical Rating: 30A 250VAC
2. Insulation Resistance At 500vdc: Min100MΩ
3. Dielectric Strength: Min AC 2500V
4. Insulating Boby: Phenolic resin
5. Contacts: Brass plated tin
6. In line with: ROSH REACH
7. Flame retardant grade: UL94V0
8. Resistance temperature: −40°C−150°C
9. Fuse Size :ø6.35x30L ø6.35x31.8L

惠州市泰富电器有限公司			
图号	H3-14	制图	黄　国　民
审核		日期	2022-1