惠 州 市 海 牛 電 器 有 限 公 司

HUIZHOU HINEW ELECTRIC APPLIANCE CO.,LTD.

承　　認　　書

SPECIFICATION FOR APPROVAL

客户 ：	
日期 ：	2020 年 8 月 3 日
品名 ：	保险丝座
图号 ：	H3-9B

地址：广东省惠州市潼侨镇潼侨工业基地
电话：0752-5306102
网址：www.hinew-cn.com

惠 州 市 海 牛 電 器 有 限 公 司

HUIZHOU HINEW ELECTRIC APPLIANCE CO.,LTD.

型　　號 Model　No.	**H 3 — 9B**
規　　格 Rating	15A 250V AC
結 緣 電 阻 Insulation resistance	DC 500V 100MΩ Min
耐　電　壓 Voltage breakdown	AC 1500V 1 minute
保 險 絲 規 格 Fuse size	Φ 5 X 20 mm

惠 州 市 海 牛 電 器 有 限 公 司

HUIZHOU HINEW ELECTRIC APPLIANCE CO.,LTD.

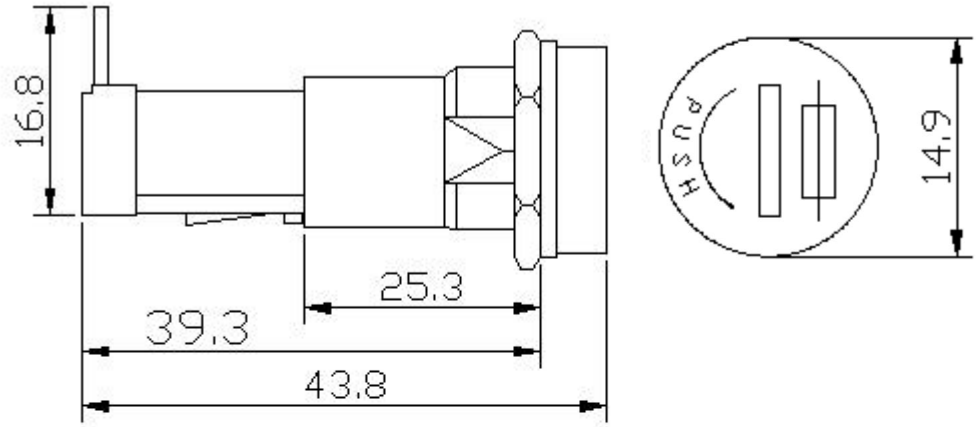

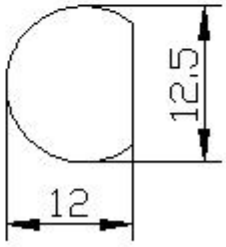

1. 15A 250V AC
2. A,C,ø6.4X30mm B,ø5X20MM
3. A,B:Bayonet type cap
   C:Screw type cap
4. Soldering terminal
5. PBT

惠州市海牛电器有限公司			
图号	H3-9B	制图	黄　俊
审核		日期	2020-8