惠 州 市 泰 富 電 器 有 限 公 司

HUIZHOU TAIFU ELECTRIC APPLIANCE CO.,LTD.

承　　認　　書

SPECIFICATION FOR APPROVAL

客户 ：	
日期 ：	2020 年 5 月 9 日
品名 ：	保险丝座
图号 ：	H3-9

地址：广东省惠州市潼侨镇潼侨工业基地
电话：0752-5306102
网址：www.hinew-cn.com

惠 州 市 泰 富 電 器 有 限 公 司

HUIZHOU TAIFU ELECTRIC APPLIANCE CO.,LTD.

型　　號 Model　No.	**H 3 — 9**
規　　格 Rating	15A　250V　AC
結 緣 電 阻 Insulation　resistance	DC 500V 100MΩ　Min
耐　電　壓 Voltage breakdown	AC 1500V　1　minute
保 險 絲 規 格 Fuse　size	Φ　6 X 30　mm

惠 州 市 泰 富 電 器 有 限 公 司

HUIZHOU TAIFU ELECTRIC APPLIANCE CO.,LTD.

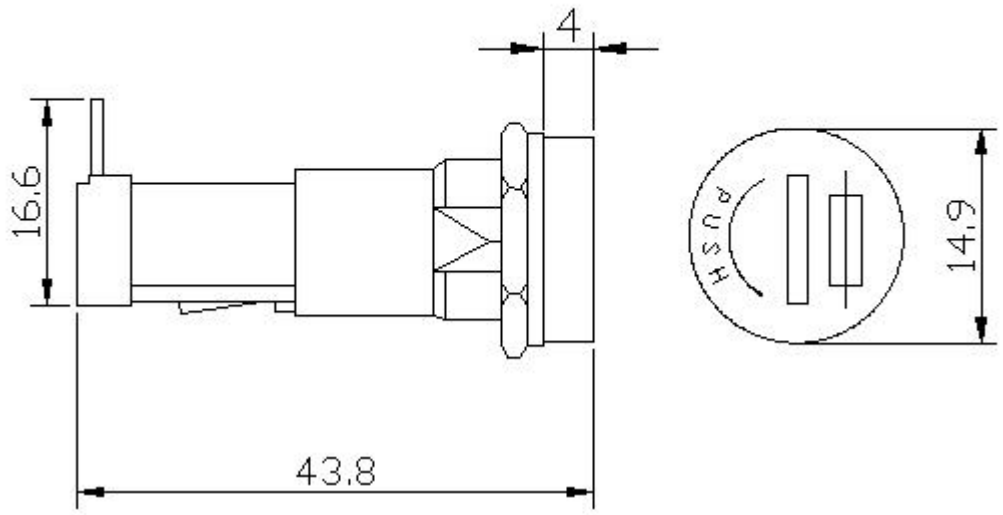

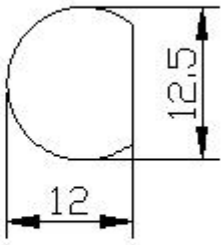

1. 15A 250V AC
2. A,C,ø6.4X30mm B,ø5X20MM
3. A,B:Bayonet type cap
   C:Screw type cap
4. Soldering terminal
5. PBT
6. ul ccc ce vde

惠州市泰富电器有限公司			
图号	H3-9	制图	黄　俊
审核		日期	2020-5