惠 州 市 泰 富 電 器 有 限 公 司

HUIZHOU TAIFU ELECTRIC APPLIANCE CO.,LTD.

承　　認　　書

SPECIFICATION FOR APPROVAL

客户 ：	
日期 ：	2021 年 7 月 6 日
品名 ：	保险丝座
图号 ：	H3

地址：广东省惠州市潼侨镇潼侨工业基地
电话：0752-5306102
网址：www.hinew-cn.com

惠 州 市 泰 富 電 器 有 限 公 司

HUIZHOU TAIFU ELECTRIC APPLIANCE CO.,LTD.

Tolerance		
0	0.0	0.00
±0.5	±0.3	±0.1

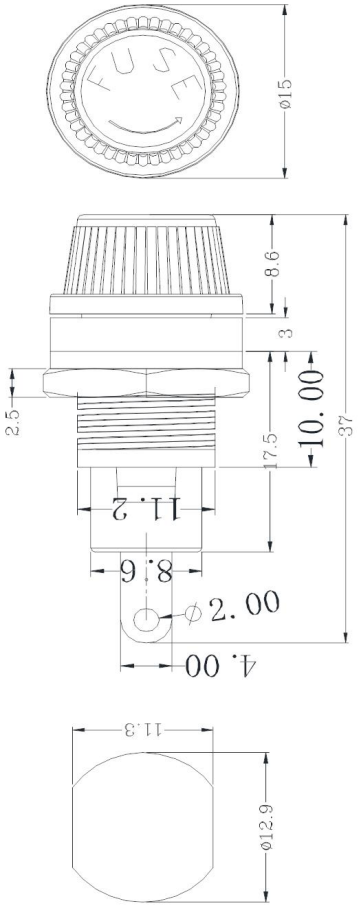



NOTES: UNLESS OTHERWISE SPECIFIED

1. Electrical Rating: 10A 250V Fuse: 5*20
2. Insulation Resistance At 500Vdc: Min100MΩ
3. Dielectric Strength: Min AC 2000V
4. Insulating Boby: Phenolic Resin
5. Contacts: Brass nickel plating
6. Compliance with ROSH standard
8. Flame retardant grade:UL 94V0
9. Temperature tolerance grade:−30°C—125°C
10. Add waterproof ring to IP67

惠州市泰富电器有限公司

图号	H3	制图	黄 国 民
审核		日期	2021-7