Hinew Electric Co., Ltd.

Fuseholder H3-11B（H3)

Shock-Safe Fuseholder, 5 x 20 ,



Description

- Quick-conntect or solder terminals

Standards

IEC60127-6
UL4248-1/UL512
GB9364.6

Approvals

- VDE Certificate Number: 134125
' UL File Number: E239034

References

Weblinks

pdf, General Product Information, Approvals, RoHS, CHINA-RoHS,

Technical Data

Shocksafe Category	PC2	Soldering Methods	Iron
Fuse-Link	5 x 20mm	Solderability	350℃ / 2sec acc. to IEC 60068-2-20, Test Ta, method 2
Mounting	Panel Mount, Front-Side		
Mounting	Fixing Nut	Resistance to Soldering Heat	350℃ / 10sec acc. to IEC 60068-2-20, Test Tb, method 2
Terminal	Solder or Quick-Connect 4.0 x 0.5 mm		
Rated Voltage	250VAC	Contact Resistance	< 5mΩ at 20 mV
Rated Current	2.5W10A (VDE), 10A (UL)	Dielectric Strength	> 3kV between L-N
Rated Power Acceptance IEC	2.5W / 10A @ Ta 23℃		> 4kV between L/N-PE (50Hz; 1 min)
	Admissible power acceptance at higher ambient temperature see derating curves	Impulse Withstand Voltage	> 4kV between L-N > 6kV between L/N-PE
Degree of Protection	IP 40	Insulation Resistance	> 10MΩ between L-N > 100MΩ between L/N-PE (500VDC; 1 min)
Protection Class	Suitable for appliances with protection class 1 or 2 acc. to IEC 61140		
Admissible Ambient Air Temp	-40℃to85℃	Overvoltage Category	I - III acc. to IEC 60664-1
Climatic Category	40/085/21 acc. to IEC 60068-1	Pollution Degree	1 - 3 acc. to IEC 60664-1
Material: Socket	thermosetting, black, UL 94V-0	Admissible Torque on Fixing Nut	max 1.2Nm
Material: Terminals	Nickel plated copper	Panel Thickness s	max 7mm
Unit Weight	3 g /3.6 g/2.8g/3.5/2.2g/2.4g		
Storage Conditions	0℃ to 60℃, max. 70% r.h.		
Product Marking	Type, Voltage, Current, Approvals		

Hinew Electric Co., Ltd.

Abmessungen

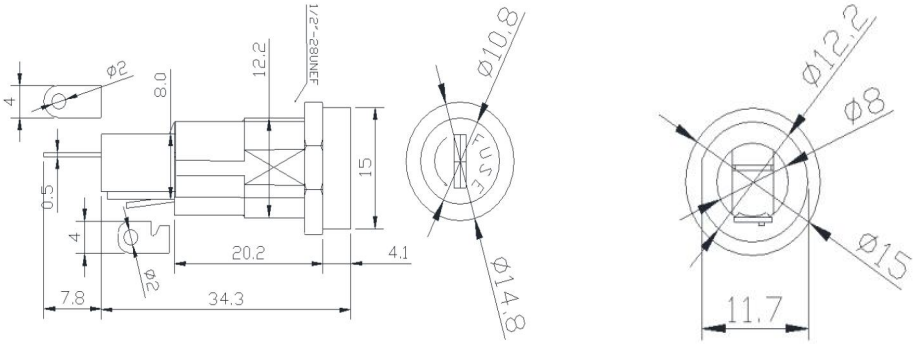

Mounting holes

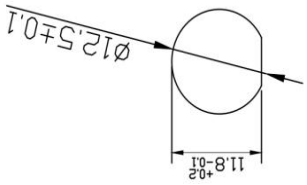

Derating Curves

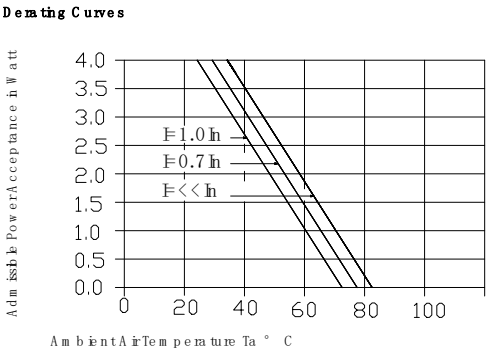

Optional accessories		Description
11BTG		screw cap
11XLM		metal nut
11DP		Meson (white)
03JQ		waterproof rubber ring Waterproof grade after installation: IP67

Hinew Electric Co., Ltd.

See General Information for Fuseholders, Cartridge Fuse - Component

HUIZHOU HINEW ELECTRIC APPLIANCE CO LTD E239034

Room A, Floor 5, Building F TCL Cuiyuan, No.35 Maidi South Road
Huizhou, Guangdong 516009 China

USR, CNR, Component - Fuseholder, Cartridge Fuse - Cat.

Cat. No.	Voltage Rating (V)	Current Rating (A)	Withstand Rating RMS Symmetrical	Fuse Class or Size
H3	250ac/dc	10	-	5.2 by 20.0 mm
H3-13	250ac/dc	10	-	-
H3-22	250ac/dc	10	-	-
H3-52, CFH052	250ac/dc	20	-	-
H3-53	250ac/dc	15	-	-
H3-70A/B H3-19A/B H3-67A/B	500ac/dc 250ac/dc 600ac/dc	15 16 30		
H3-41 H3-18	600ac/dc 600ac/dc	30 30		

Marking: Company name and model designation.

Last Updated on 2023-03-20

Hinew Electric Co., Ltd.

VDE Prüf- und Zertifizierungsinstitut

ZEICHENGENEHMIGUNG
MARKS APPROVAL

Huizhou Hinew Electric
Appliance Co., Ltd.
#506, 3 Lane 1 Road, FoZuAo
516008 HUIZHOU
Guangdong
CHINA

ist berechtigt, für ihr Produkt /
is authorized to use for their product

G-Sicherungshalter für G-Sicherungseinsatz
Fuse-holder for miniature cartridge fuse-link

die hier abgebildeten markenrechtlich geschützten Zeichen
für die ab Blatt 2 aufgeführten Typen zu benutzen /
the legally protected Marks as shown below for the types referred to on page 2 ff.

Geprüft und zertifiziert nach /
Tested and certified according to

DIN EN 60127-1 (VDE 0820-1):2015-12; EN 60127-1:2006+A1:2011+A2:2015
DIN EN 60127-6 (VDE 0820-6):2015-07; EN 60127-6:2014
IEC 60127-1:2006
IEC 60127-1:2006/AMD1:2011
IEC 60127-1:2006/AMD2:2015
IEC 60127-6:2014

Aktenzeichen: 5014920-1170-0001 / 224979
File ref.:

VDE Prüf- und Zertifizierungsinstitut GmbH
VDE Testing and Certification Institute
Zertifizierungsstelle / *Certification*

Ausweis-Nr. 40044789 Blatt 1
Certificate No. *Page*

Weitere Bedingungen siehe Rückseite und Folgeblätter /
further conditions see overleaf and following pages

Offenbach, 2016-08-16

R. Nickel

VDE Zertifikate sind nur gültig bei Veröffentlichung unter:
VDE certificates are valid only when published on:
http://www.vde.com/zertifikat
http://www.vde.com/certificate

VDE

Hinew Electric Co., Ltd.

VDE Prüf- und Zertifizierungsinstitut
Zeichengenehmigung

Ausweis-Nr. / *Certificate No.* 40044789 — Blatt / *Page* 2

Name und Sitz des Genehmigungs-Inhabers / *Name and registered seat of the Certificate holder*
Huizhou Hinew Electric Appliance Co., Ltd., #506, 3 Lane 1 Road, FoZuAo, 516008 HUIZHOU, Guangdong, CHINA

Aktenzeichen / *File ref.*
5014920-1170-0001 / 224979 / CC2 / EUL

Datum / *Date*
2016-08-16

Dieses Blatt gilt nur in Verbindung mit Blatt 1 des Zeichengenehmigungsausweises Nr. 40044789.
This supplement is only valid in conjunction with page 1 of the Certificate No. 40044789.

G-Sicherungshalter für G-Sicherungseinsatz
Fuse-holder for miniature cartridge fuse-link

Typ(en) / *Type(s)*

H3

Bemessungsspannung *Rated voltage*	AC250V
Bemessungsstrom *Rated current*	10A
Bemessungsverlustleistung *Rated power acceptance*	2,5W
Maße in mm *Dimension in mm*	5x20mm
Max. Umgebungstemperatur *Max. ambient temperature*	23 °C
Kategorie *Category*	PC2
Schutzklasse *Class*	I
Überspannungskategorie *Overvoltage category*	II
Verschmutzungsgrad *Degree of pollution*	2
Weitere Angaben *Further information*	Anlage 1 vom 2016-08-16 *appendix 1 dated 2016-08-16*

Dieser Zeichengenehmigungs-Ausweis bildet eine Grundlage für die EG-Konformitätserklärung und CE-Kennzeichnung durch den Hersteller oder dessen Bevollmächtigten und bescheinigt die Konformität mit den grundlegenden Schutzanforderungen der **EG-Niederspannungsrichtlinie 2014/35/EU.**
This Marks Approval is a basis for the EC Declaration of Conformity and the CE Marking by the manufacturer or his agent and proves the conformity with the essential safety requirements of the ***EC Low-Voltage Directive 2014/35/EU.***

Fortsetzung siehe Blatt 3 /
continued on page 3