图号		REV	A0
关键项目	重要项目	检测项目	
( )	⬭	*	

未注尺寸公差GB/T1804-2000 m

线性尺寸允许偏差				角度尺寸允许偏差			
基本尺寸范围	0~6	6~30	30~120	短边尺寸范围	~10	10~50	50~120
m级	±0.1	±0.2	±0.3	m级	±1°	±0° 30′	±0° 20′

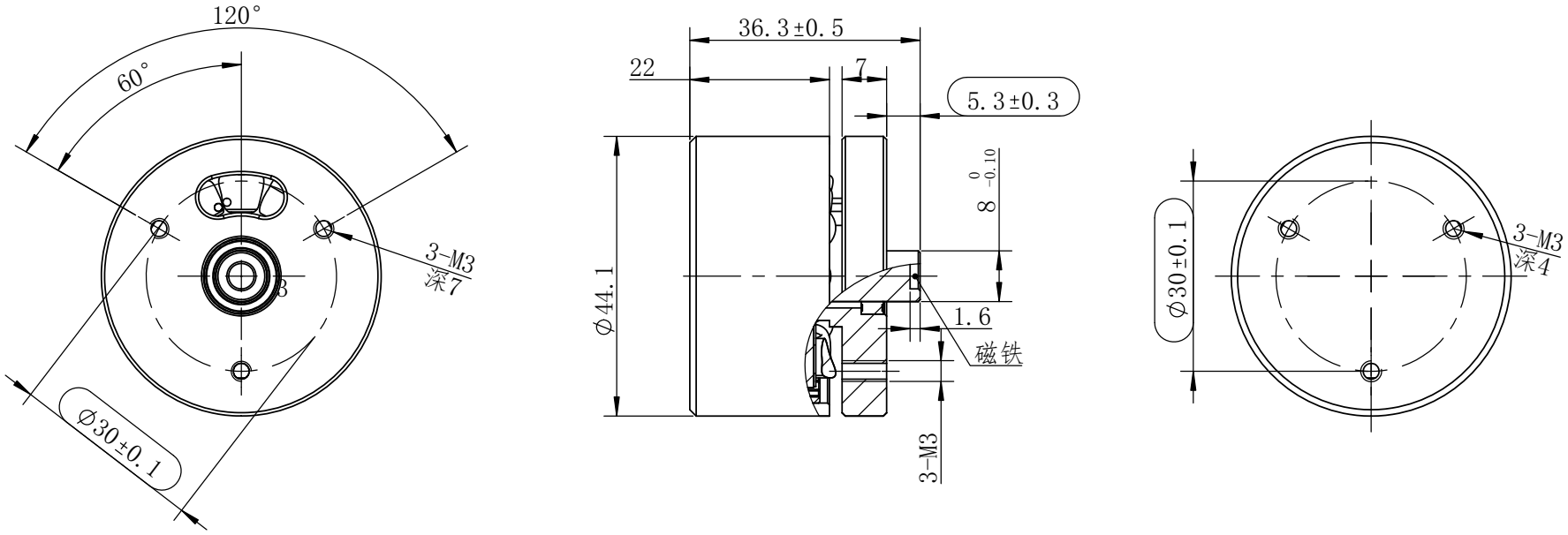

技术要求：

1、额定电压：6VDC；
2、电机转向:CCW/CW转向(轴伸端)；
3、电机耐压测试:ADC 600V/3mA/1Sec；
5、空载性能：
　　850±10% RPM/0.2AMax
　负载性能：
　　500±10% RPM/0.85A±10%/0.06N.m
5、电机振动：≤7m/s；
6、虚位：0.2-0.01mm；
7、噪音：≤75dB/1m（环境噪音≤45dB）；
8、绝缘等级：CLASS F；
9、电机运转无烟雾、异味、杂音、串动等不良现象；
10、电机外观整洁，无生锈现象；

版本	序号	变更内容	更改原因	签名	年月日

设计 Design			标准化 Standand		
校对 Check					
审核 Review					
工艺 Process			批准 Approve		

阶段标记				质量	比例
S					1:1
共1张 第1张				视图方式	

Lyen 东莞瓴新智能科技有限公司
DONGGUAN LEAN INNOVATION CO,.LTD

外形图

LN3510D06-001

项目号 LN2025030002