未注公差/General tolerances(mm)														
>0 ~	>3 ~	>6 ~	>10 ~	>18 ~	>30 ~	>50 ~	>80 ~	>120 ~	>180 ~	>250 ~	>315 ~	>400 ~	>500	0.1/10
3	6	10	18	30	50	80	120	180	250	315	400	500		∠
±0.15	±0.20	±0.25	±0.30	±0.35	±0.40	±0.60	±0.80	±0.95	±1.00	±1.20	±1.60	±2.20	±2.50	±2℃

符号/SIGN	描述/DESCRIPTION	修订者/DRAWN	日期/DATE

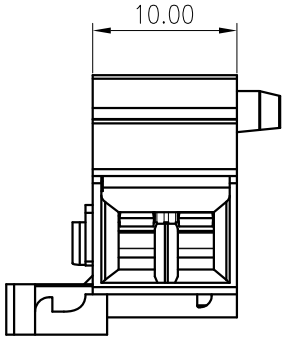

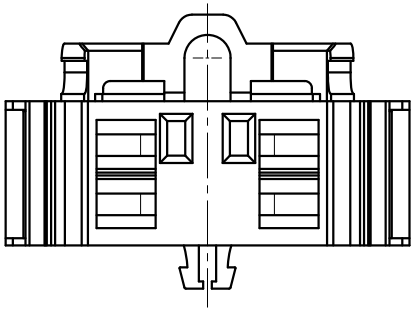

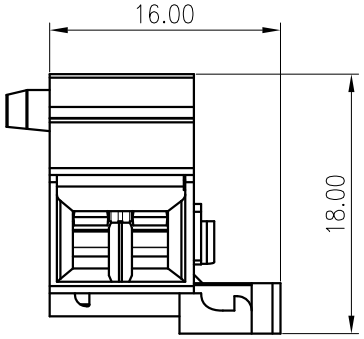

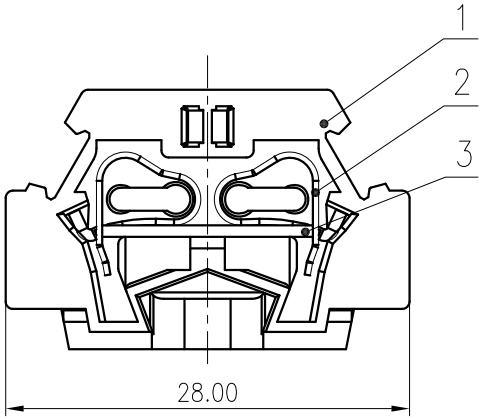

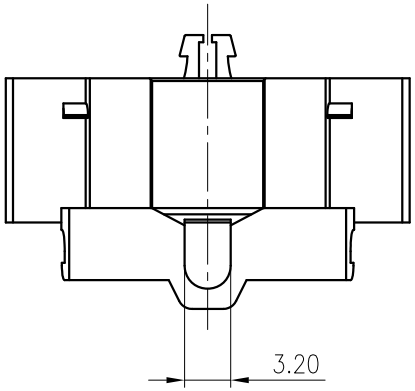

技术参数 Technical parameter:

● 产品标准 / Rated Voltage	UL1059	IEC60947
● 获得安规及标志 Access to Safety Mark		
● 证书号码 / Certificate No	XXXXXXX	XXXXXXXX
● 额定电压 / Rated Voltage	600V	800V
● 额定电流 / Rated Current	20A	24A
● 线径范围 / Wire range		0.2~2.5mm²
● 硬质导线 / Solid wire(AWG)	28−12	
● 软质导线 / Stranded wire(AWG)	28−12	
● 剥线长度 / Wire strip length	8~9mm	8~9mm
● 绝缘耐压 / Withstanding Voltage	3500V	3500V
● 温度范围 / Operating temperature	−40℃~115℃	
● 焊接温度 / Soldering temperature	260▼±5▼/5Sec	
● 关键尺寸 / Critical dimension	★	

ITEM 序号	NAME OF PART 部件名称	Material 材料	NOTES 备注	QTY 用量
③	笼式弹簧	SUS301		2
②	导电件	H65		1
①	主座	PA66	UL94 V-0	1

FUCON	CAT NO./认证型号	XXXXXX	SHEET: 1/1
	PATE NO./成品料号	XX.XX.XXX.XXXX	SCALE: 1:1
	CUST NO./客户料号	/	REV.: A01
APPROVED/审批	凌家民 2023.06.30	MODEL: FST2.5-HT	
CHECKED/核准	王轩 2023.06.30		
DRAWN/制图	王轩 2023.06.30	DRAWING NO./图号:FST2.5-H	
	SIZE: A4 mm (inch)	TYPE/图纸类型:CUSTOMER_DRAWING	