真空吸盘 - 球花键轴缓冲型 AG-P2



【缓冲部上使用球花键轴导向】

吸盘选型

例： AG-P2 - T 02 U N S 6

- T：顶部真空端口
- 02：①吸盘盘径
- U：平型
- N：②吸盘材质
- S：球花键
- 6：行程 6mm

①吸盘盘径

单位：mm

代码	02	04	06	08
盘径	Ø2	Ø4	Ø6	Ø8

②吸盘材质

单位：mm

代码	材质	硬度 ShoreA	使用温度范围	颜色	表面电阻率	LH 无痕迹吸附对策（卤化处理）
N	丁腈橡胶	A55/S	-20~120℃	黑色	-	●
S	硅橡胶	A55/S	-50~220℃	白色	-	-
SE	防静电硅橡胶	A55/S	-30~180℃	黑色红点	10^5~10^8Ω·cm	-
NE	防静电丁腈橡胶	A65/S	0~120℃	黑色蓝点	10^5~10^8Ω·cm	●
F	氟橡胶	A70/S	-10~230℃	灰色	-	●
FE	防静电氟橡胶	A70/S	0~200℃	黑色白点	10^5~10^8Ω·cm	●

注：吸盘材质性能请参考前附；其它材质及硬度均可定做，详情欢迎咨询本司；表中黄色字体表示畅销产品，货期短，性价比高。

“●”：表示可选；“–”：表示无。

卤化处理后，材料硬度会提升 A5/S；记号为表面黄点，如：卤化处理后的丁腈橡胶，硬度为 A60/S，记号为黑色黄点。

缓冲器规格

规格	参数
行程	6mm
弹簧缓冲力	0.8N~1.1N

零件型号

型号	吸盘型号	连接器型号	组件型号
AGP2-T02U□S6	AGP2-T02U □	AG-PT1-B5	AG-P2B-T3S6
AGP2-T04U□S6	AGP2-T04U □	AG-PT1-B5	AG-P2B-T3S6
AGP2-T06U□S6	AGP2-T06U □	AG-PT1-B5	AG-P2B-T3S6
AGP2-T08U□S6	AGP2-T08U □	AG-PT1-B5	AG-P2B-T3S6

外形尺寸图

型号	A	B	C	Y
AGP2-T02U □ S6	2	2.6	1.2	0.5
AGP2-T04U □ S6	4	4.8	1.6	0.8
AGP2-T06U □ S6	6	7	2.5	0.8
AGP2-T08U □ S6	8	9	2.5	1

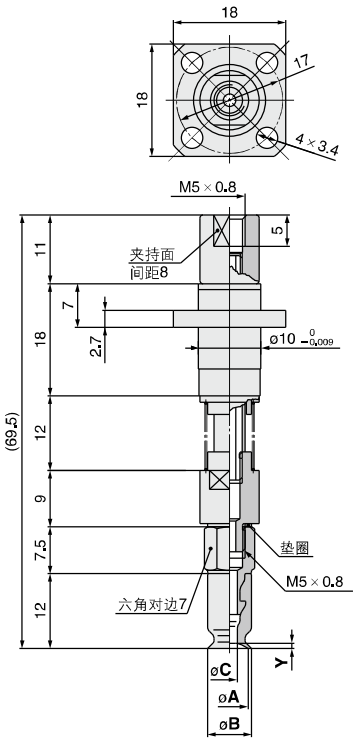

订货范例 | AGP2-T02UNS6
AGP2-T04UNS6