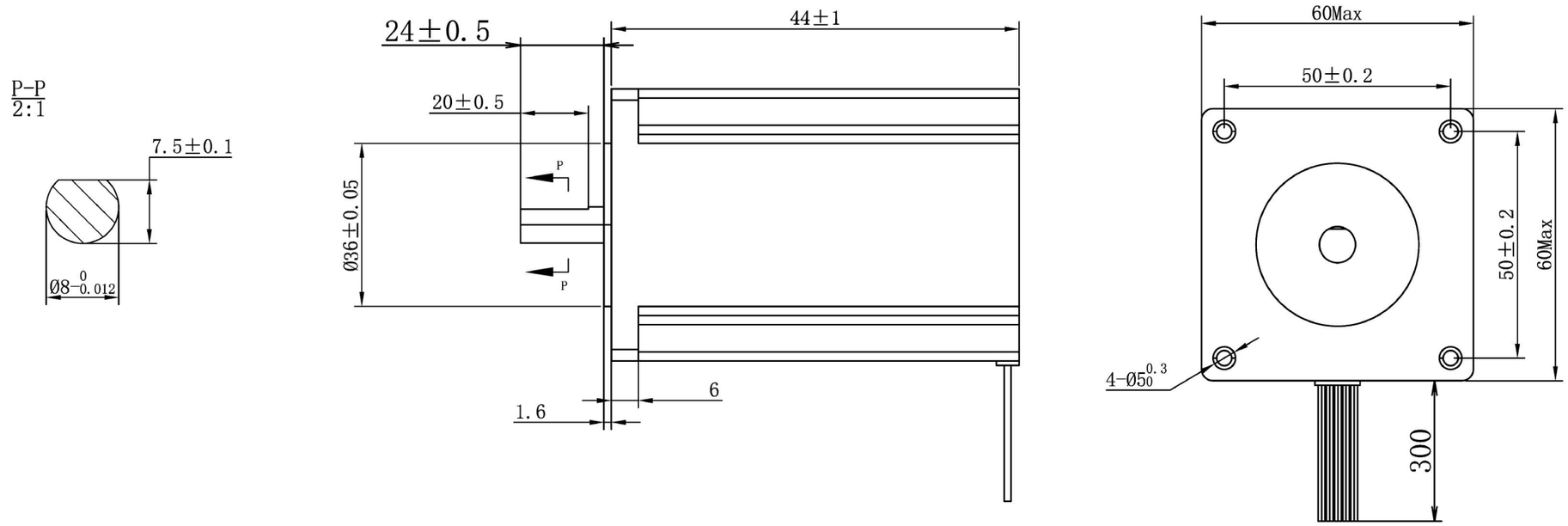

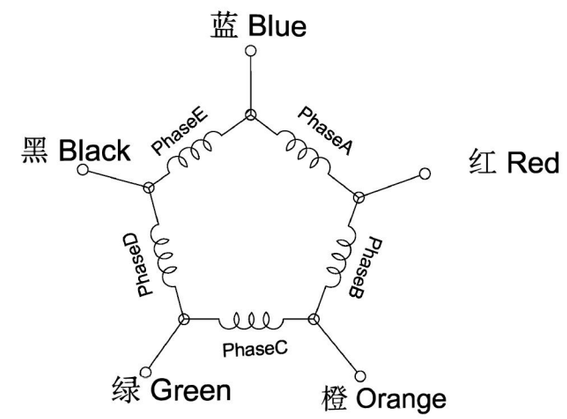

General Parameters	
Step angle	0.72°
Number of phases	5
Insulation resistance	100MΩmin. (500V DC)
Insulation grade	Class B
Insulation withstand voltage	500V A.C 1minute
Drive voltage	24V
Rated current	2.4 A/phase
Phase resistance	0.28Ω±10% AT25°
Phase inductance	1.45 mH±20% AT 1KHz, 1Vrms
Holding torque	0.66 N.m
Rotor inertia	160 g.cm²
Weight	0.56 Kg

一般公差 TOLERANCES (EXCEPT AS NOTES)	±0.3							
材 质 MATERIAL	———	2					KST-60B22-0001	
		1		----				
表面处理 FINISH	———	0	23-07-11	----	00初版	于柯		
		改版 SYM	年 月 日 DATE	变更票图号 REVISION NO.	变 更 事 项 REVISIONS	设计 BY	备 注	NOTE
制 图 DRAWN	设 计 DESIGNED	检 图 CHECKED	检 印 CHECKED	比例 SCALE	FREE	品 名 TITLE	电机规格书 MOTR SPECIFICATION	
						图 号 DWG. NO.	Y-23-1102-1	
				广东凯福电子科技有限公司 GUANGDONG KAIFULL CO.,LTD.			页 SHEET	1/1