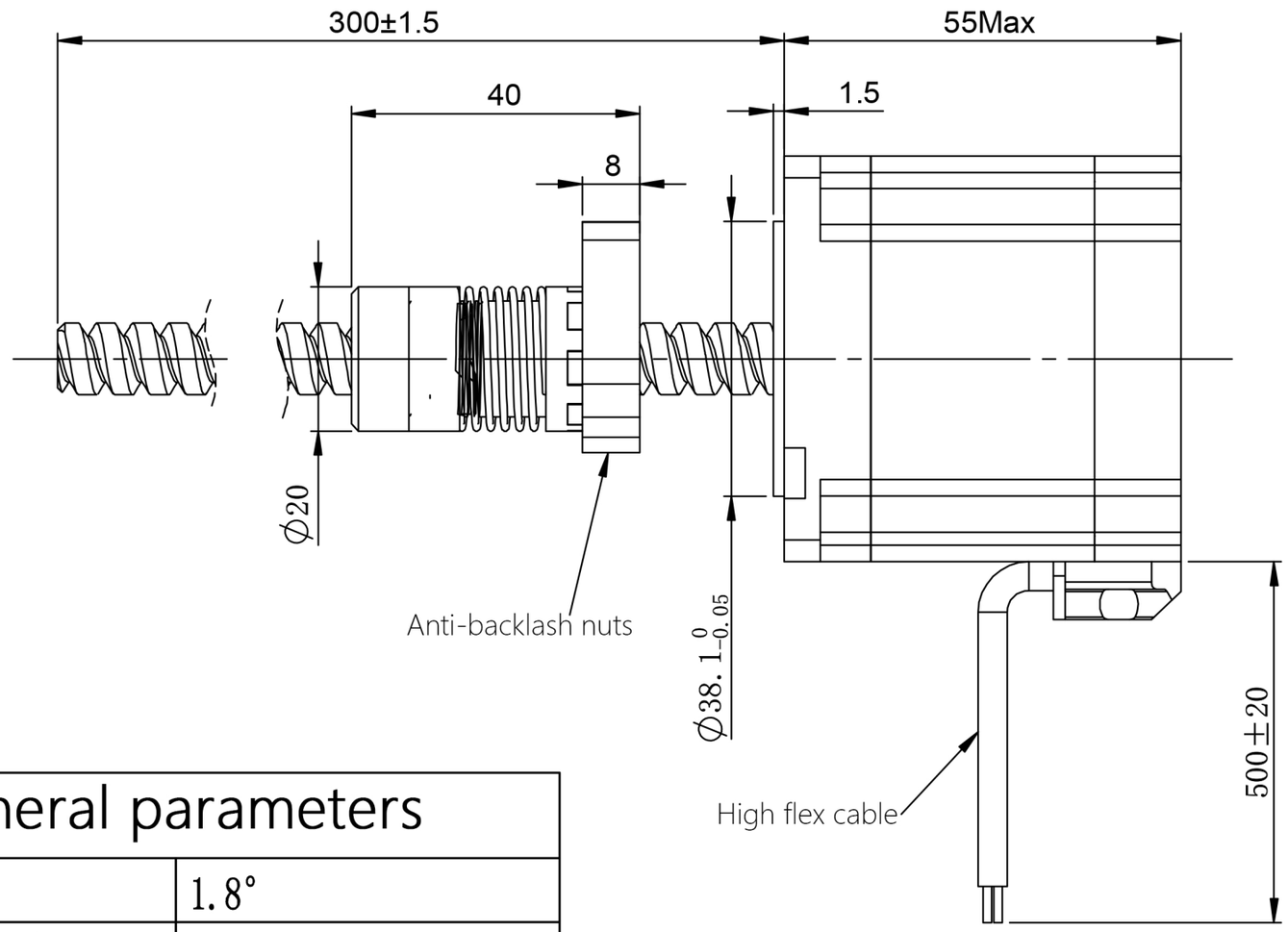

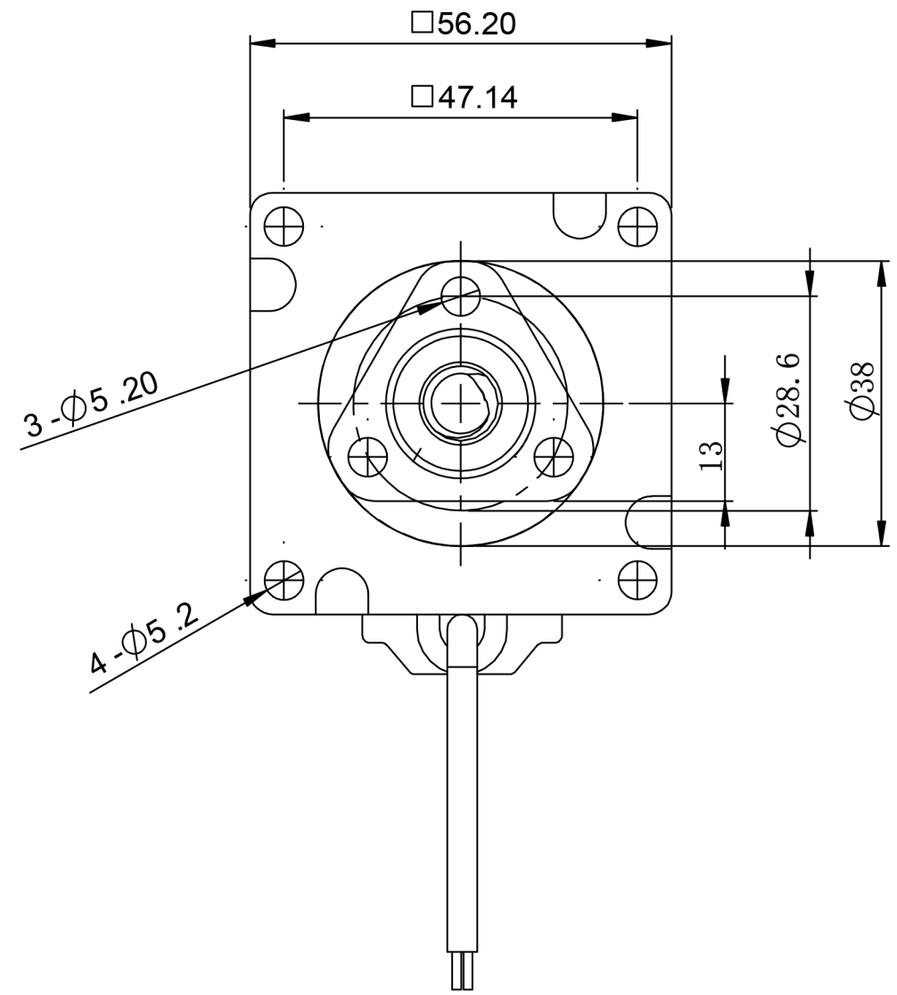

General parameters

Step angle	1.8°
Number of phases	2
Insulation resistance	100MΩmin.（500V DC）
Insulation grade	Class B
Screw diameter	10MM
Lead	10MM
Drive voltage	24V
Rated current	3A
Phase resistance	1.1Ω±10%
Phase inductance	4.0mH±20%
Holding torque	1N.m
Step length	0.05mm

Wiring diagram

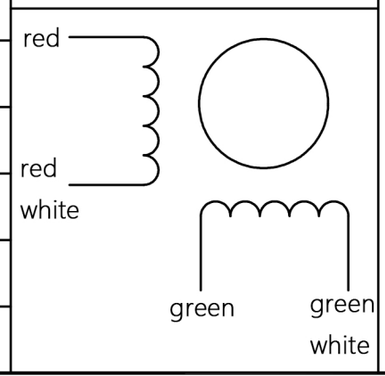

注意事项：

1．电机螺杆不得承受径向负载。
2. 电机螺杆不能夹装或者受到硬物挤压， 以免损坏螺牙。
3. 电机螺杆已经涂覆专用油脂， 如需再加油脂请与厂家联系。
4. 使用期间有任何问题请与厂家联系， 请勿私自拆解电机。
5. 电机必须轻拿轻放， 拿取时请拿电机本体， 勿手拎引出线。
6. 电机接线顺序为： A+红线， A-红白线； B+绿线， B-绿白线。

材 质 MATERIAL	———	2					KST-57D33-10LC-300X-0015
		1					
表面处理 FINISH	———	0	'21-11-05	----	00初版	许元好	
		改版 SYM	年 月 日 DATE	变更票图号 REVISION NO.	变 更 事 项 REVISIONS	设计 BY	备 注 NOTE

制 图 DRAWN	设 计 DESIGNED	检 图 CHECKED	检 印 CHECKED	比例 SCALE	FREE	品 名 TITLE	电机规格书 MOTR SPECIFICATION
凯福科技 '21-11-05 许元好	凯福科技 '21-11-05 许元好					图 号 DWG.NO.	Y-21-1105-0
				广东凯福电子科技有限公司 GUANGDONG KAIFULL CO.,LTD.		页 SHEET	1/1