| General technical parameter | | Electrical technical parameter | | Wiring diagram |
|---|---|---|---|---|
| Stepping Angle | 1.8° | Rated voltage | 24V DC | |
| Phase number | 2 | Rated current | 3.0A | |
| Insulation resistance | 100MΩMIN(500V DC) | resistance | 1.1±15%Ω | |
| Insulation class | B stage/winding | inductance | 3.2±20%mH | |
| weight | 约710g | Holding moment | 1.3N.m | |
| Step size | 0.05MM | Moment of inertia | 约280g.cm² | |

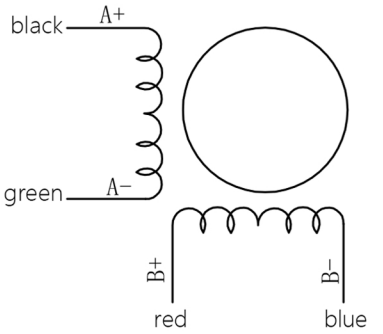


外形尺寸：unit=mm

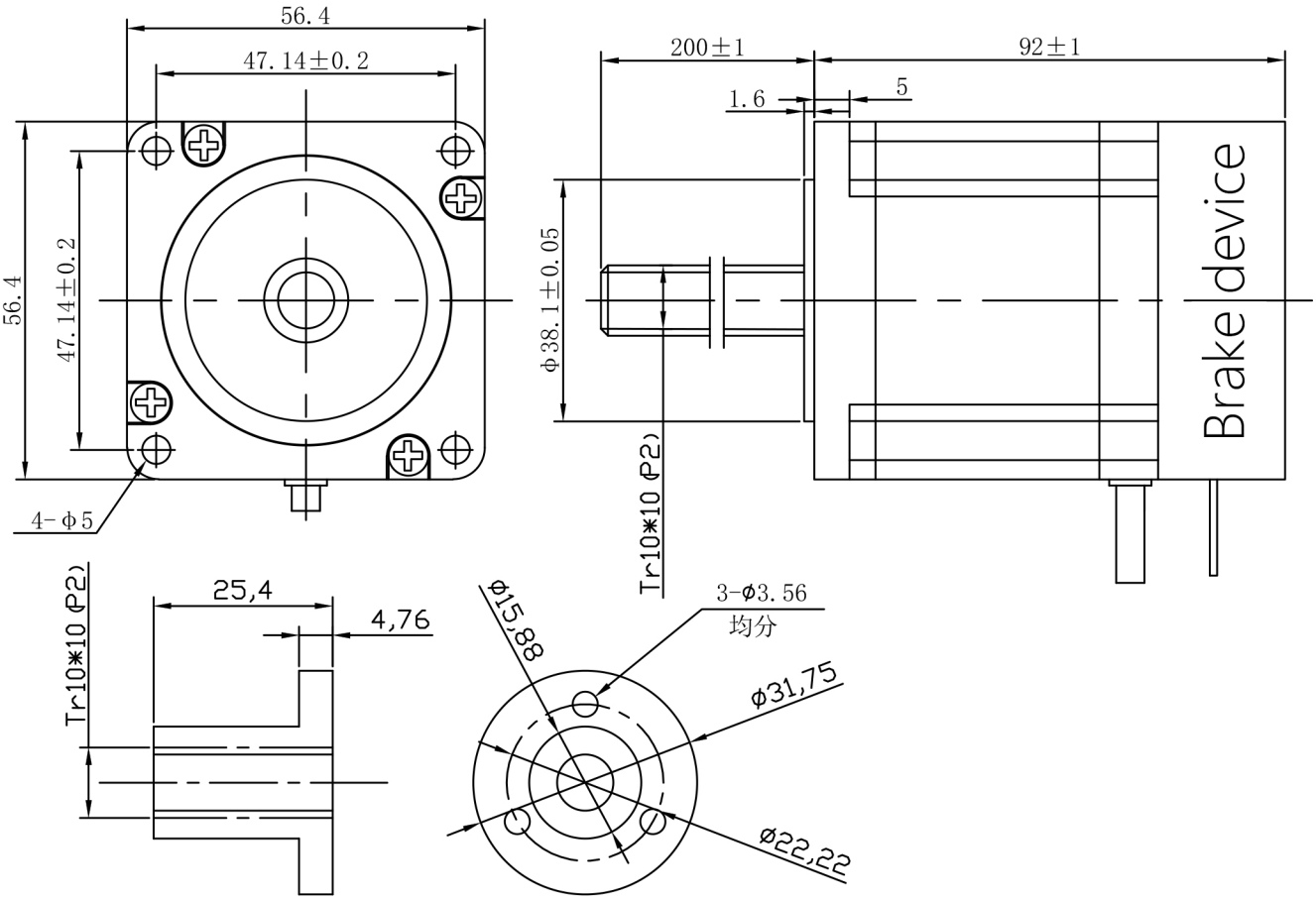


| Brake type | Brake voltage | Brake power | Brake torque | Brake reaction time | Brake wiring |
|---|---|---|---|---|---|
| Power off brake | DC24V | 4W | 1.5N.M | 50ms | black(24V+)<br>black(GND) |

| | | | | | | | |
|---|---|---|---|---|---|---|---|
| 一般公差 TOLERANCES (EXCEPT AS NOTES) | ±0.3 | | | | | | |
| 材 质 MATERIAL | | | | | | | KST-57D33-10LC-200M-0021 |
| 表面处理 FINISH | | 改版 SYM | 年 月 日 DATE | 变更图号 REVISION NO. | 变更事项 REVISIONS | 设 计 BY | 备 注 NOTE |

| 制 图 DRAWN | 设 计 DESIGNED | 检 图 CHECKED | 检 印 CHECKED | 比 例 SCALE | 1:1 | 品 名 TITLE | 电机规格书 MOTR SPECIFICATION | 三角法 THIRD ANGLE PROJECTION |
|---|---|---|---|---|---|---|---|---|
| 东莞凯福 18-07-11 许元好 | 东莞凯福 18-07-11 许元好 | | | | | 图 号 DWG. NO. | Y-18-0711-1 | |
| | | | | 东莞市凯福电子科技有限公司 | | | 页 SHEET | 1/1 |