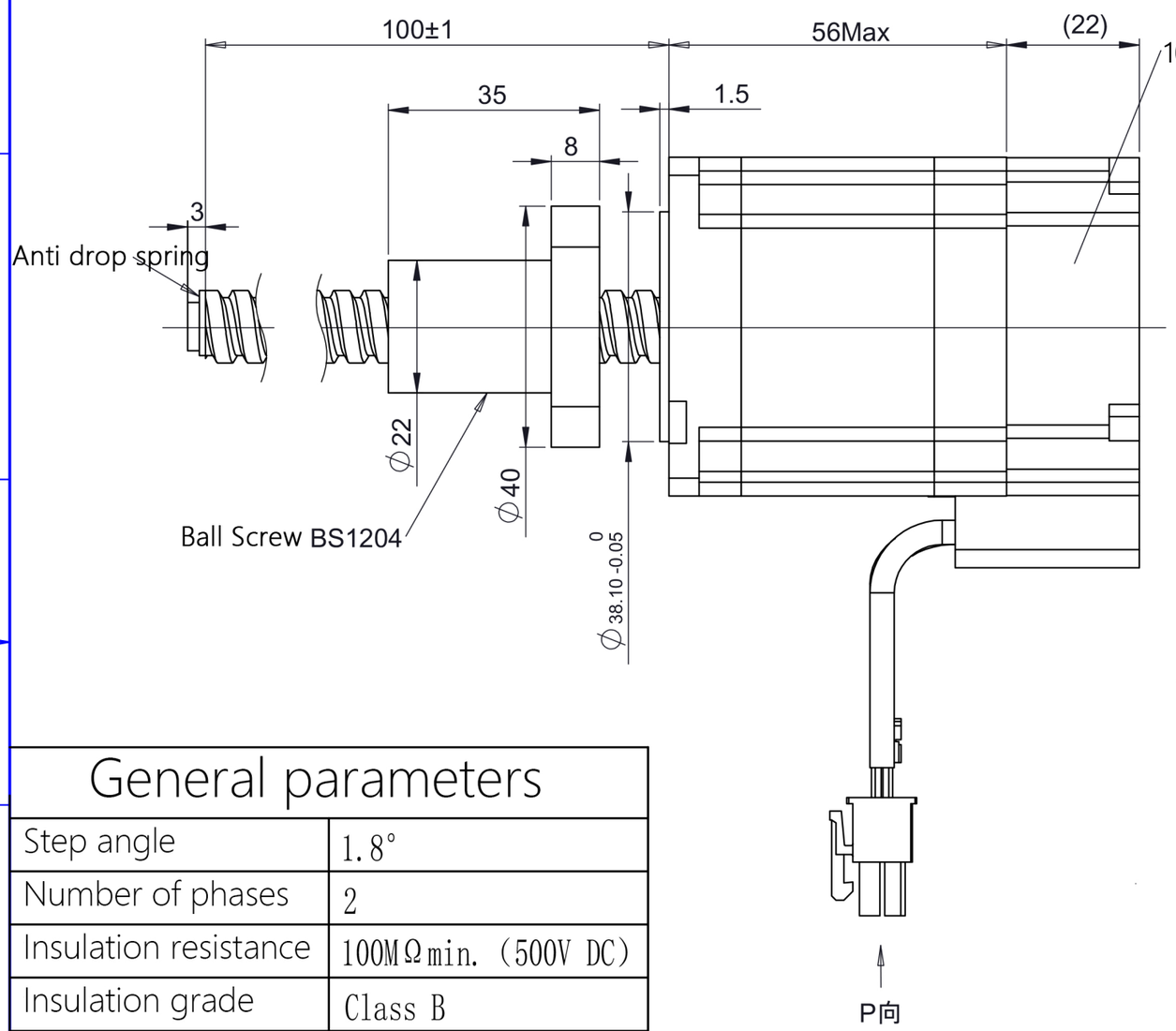

Motor line interface :

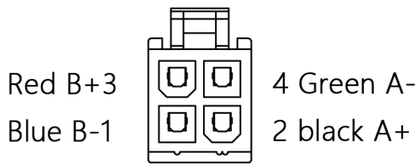

coupler : 5557 4.2mm 2 x 2P
terminal : 39-00-0038 (Molex)

Encoder signal interface :

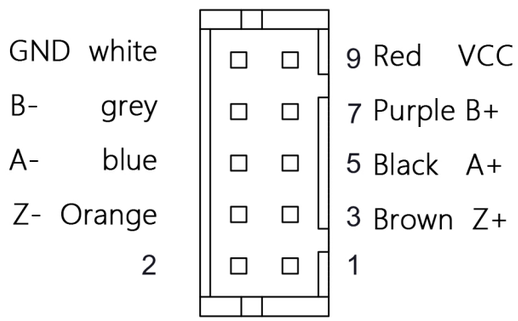

coupler : PHD-2x5P
terminal : DF11-2428SCF

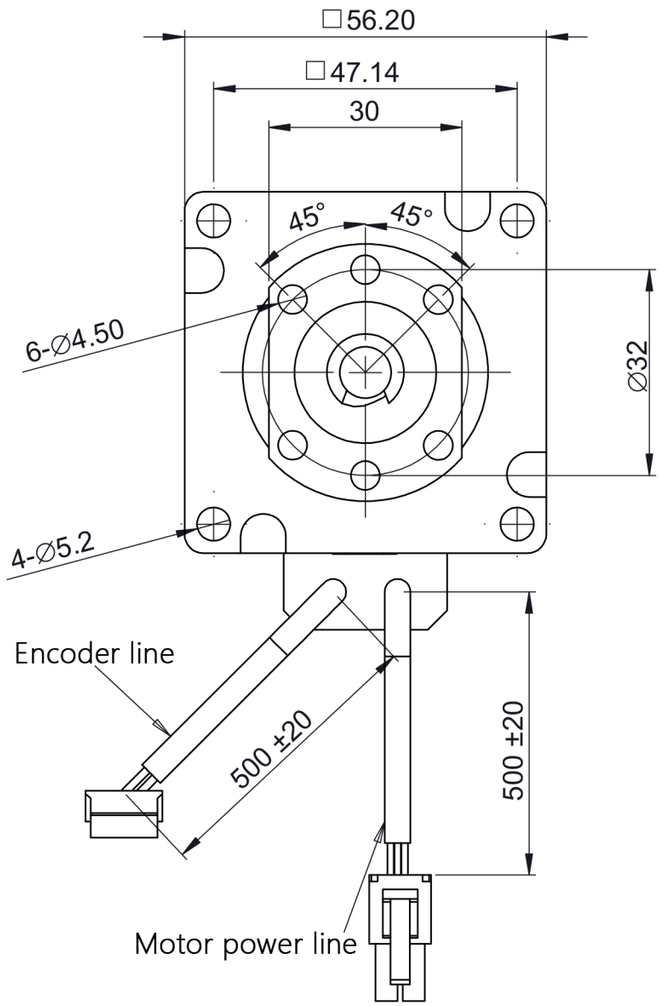

General parameters

Step angle	1.8°
Number of phases	2
Insulation resistance	100MΩmin. (500V DC)
Insulation grade	Class B
Screw diameter	12mm
Lead	4mm
Drive voltage	24V
Rated current	3A
Phase resistance	1.1Ω±10%
Phase inductance	4.5mH±20%
Holding torque	1.2N.m
Step length	0.02mm

【电机接线图 WIRING DIAGRAM】

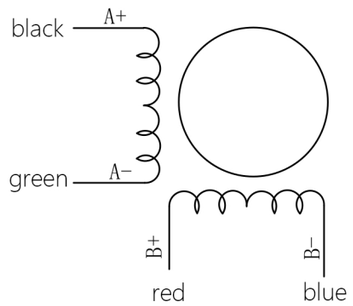

一般公差 TOLERANCES (EXCEPT AS NOTES)	±0.3							
材 质 MATERIAL	-------	01	23-12-20	----	螺母外径、电感和编码器线色变更	黎明勇	KST-57D33-04GZ-100E-0017	
表面处理 FINISH	-------	--	20-08-31	----	00初版	许元好		
		改版 SYM	年 月 日 DATE	变更票图号 REVISION NO.	变 更 事 项 REVISIONS	设计 BY	备 注 NOTE	

制 图 DRAWN	设 计 DESIGNED	检 图 CHECKED	检 印 CHECKED	比例 SCALE	FREE	品 名 TITLE	电动机规格书 MOTOR SPECIFICATION	
凯福科技 20-08-31 许元好	凯福科技 20-08-31 许元好					图 号 DWG. NO.	Y-20-0831-1	
				广东凯福电子科技有限公司 GUANGDONG KAIFULL CO.,LTD.				页 SHEET 1/1