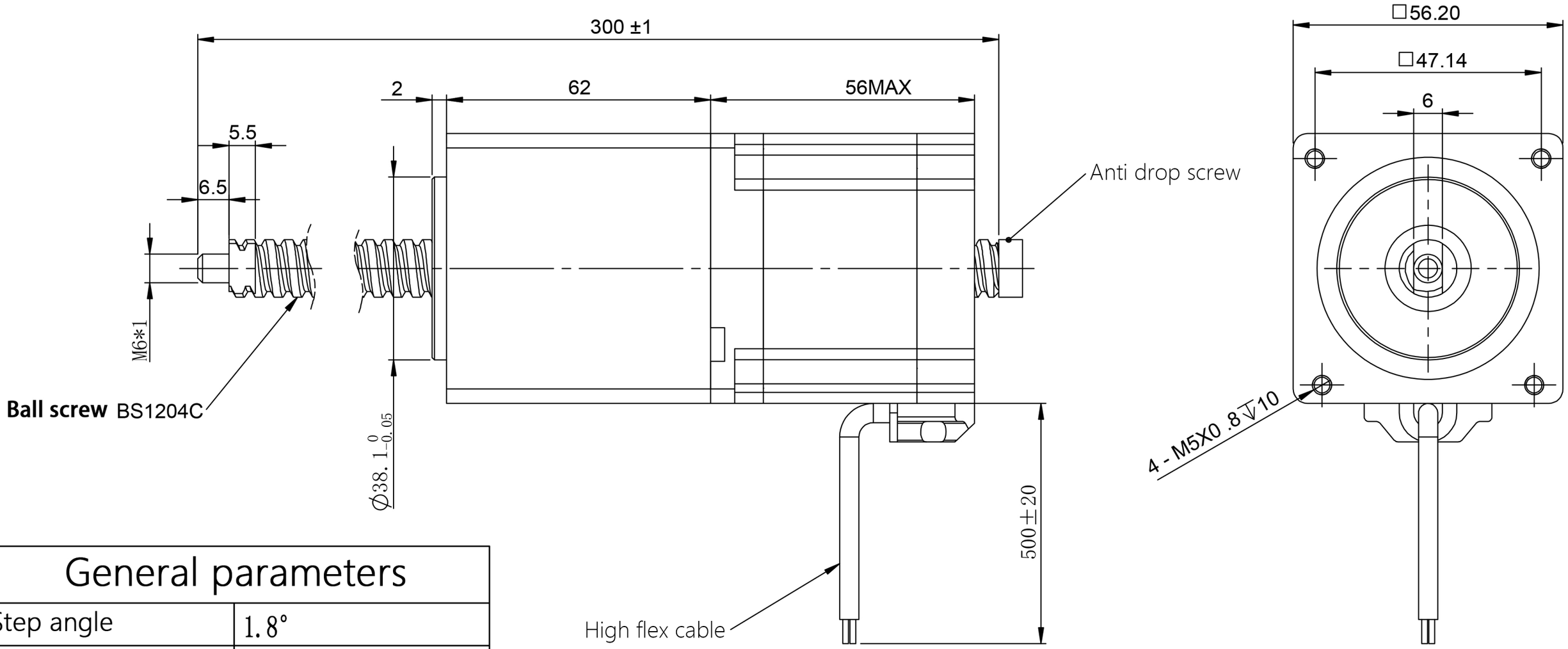

General parameters

Step angle	1.8°
Number of phases	2
Insulation resistance	100MΩmin. (500V DC)
Insulation grade	Class B
Screw diameter	12mm
Lead	4mm
Drive voltage	24V
Rated current	3A
Phase resistance	1.1Ω±10%
Phase inductance	4.5mH±20%
Minimum thrust	200N AT 10rps
Step length	0.02mm

Wiring diagram

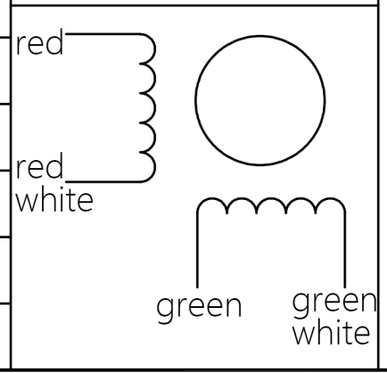

注意事项：

1. 电机螺杆不得承受径向负载。
2. 电机螺杆不能夹装或者受到硬物挤压， 以免损坏螺牙。
3. 电机螺杆已经涂覆专用油脂， 如需再加油脂请与厂家联系。
4. 使用期间有任何问题请与厂家联系， 请勿私自拆解电机。
5. 电机必须轻拿轻放， 拿取时请拿电机本体， 勿手拎引出线。
6. 电机接线顺序为： A+ 红线， A-红白线； B+ 绿线， B-绿白线。

材 质 MATERIAL	———	2					KST-57D33-04GCZ-300-0019
		1					
表面处理 FINISH	———	0	'23-05-12	----	00初版	许元好	
		改版 SYM	年 月 日 DATE	变更票图号 REVISION NO.	变 更 事 项 REVISIONS	设计 BY	备 注 NOTE

制 图 DRAWN	设 计 DESIGNED	检 图 CHECKED	检 印 CHECKED	比例 SCALE	FREE	品 名 TITLE	电机规格书 MOTR SPECIFICATION
凯福科技 '23-05-12 许元好	凯福科技 '23-05-12 许元好					图 号 DWG. NO.	Y-23-0512-0
				广东凯福电子科技有限公司 GUANGDONG KAIFULL CO.,LTD.		页 SHEET	1/1