| General technical parameter | | Electrical technical parameter | |
|---|---|---|---|
| Stepping Angle | 1.8° | Rated voltage | 24V DC |
| Phase number | 2 | Rated current | 1.5A |
| Insulation resistance | 100MΩMIN(500V DC) | resistance | 2±15%Ω |
| Insulation class | B stage/winding | inductance | 3.85±20%mH |
| weight | 约400g | Holding moment | 460mN.m |
| Step size | 0.024384MM | Moment of inertia | 约82g.cm² |

## Wiring diagram

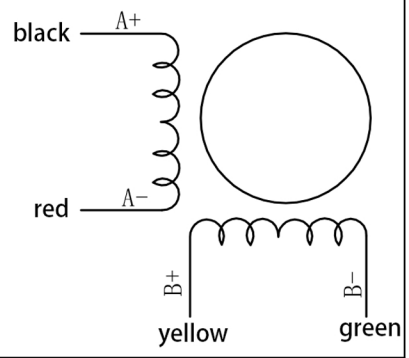


外形尺寸：unit=mm

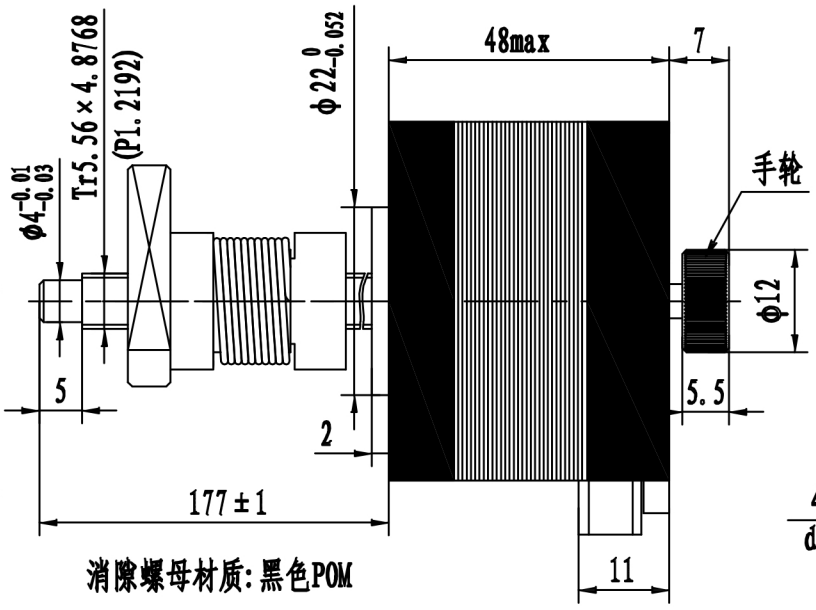


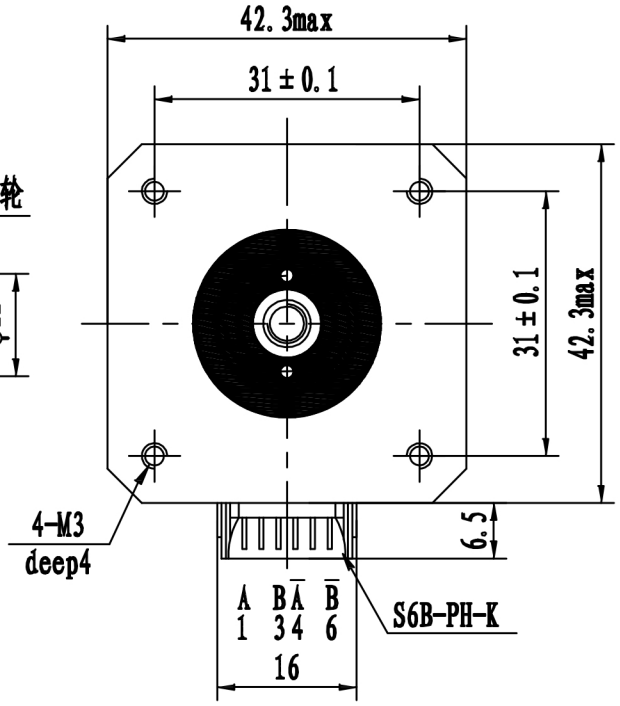


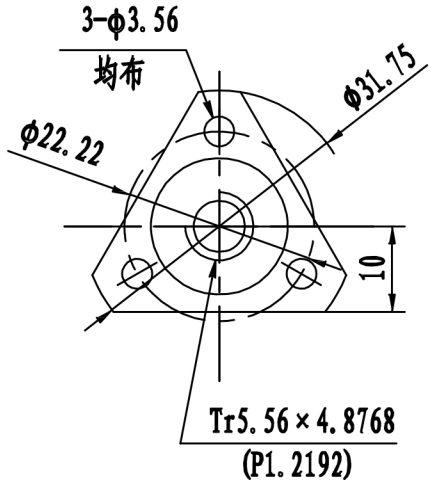


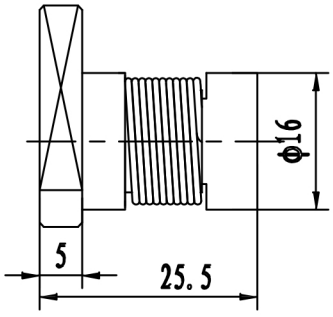


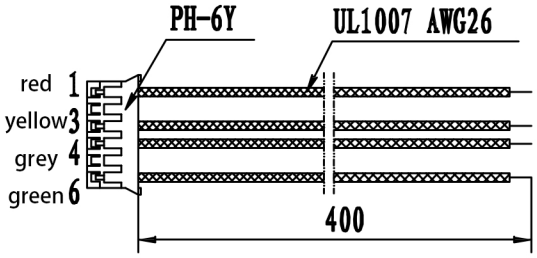


| | | | | | | | | |
|---|---|---|---|---|---|---|---|---|
| 一般公差 TOLERANCES (EXCEPT AS NOTES) | ±0.3 | | | | | | | |
| 材 质 MATERIAL | | | | | | | KST-42D30-04LC-177X-0015 | |
| 表面处理 FINISH | | 改版 SYM | 年 月 日 DATE | 变更图号 REVISION NO. | 变更事项 REVISIONS | 设 计 BY | 备 注 | NOTE |

| 制 图 DRAWN | 设 计 DESIGNED | 检 图 CHECKED | 检 印 CHECKED | 比 例 SCALE | FREE | 品 名 TITLE | 电机规格书 MOTR SPECIFICATION | 三角法 THIRD ANGLE PROJECTION |
|---|---|---|---|---|---|---|---|---|
| 东莞凯福 20-06-01 许元好 | 东莞凯福 20-06-01 许元好 | | | | | 图 号 DWG. NO. | Y-20-0601-0 | |
| | | | | 东莞市凯福电子科技有限公司 | | | 页 SHEET | 1/1 |