General technical parameter		Electrical technical parameter		Wiring diagram
Stepping Angle	1.8°	Rated voltage	24V DC	
Phase number	2	Rated current	1.5A	
Insulation resistance	100MΩMIN(500V DC)	resistance	1.9±15%Ω	
Insulation class	B stage/winding	inductance	4.5±20%mH	
weight	约310g	Holding moment	0.4N.m	
Step size	0.04MM	Moment of inertia	约57g.cm²	

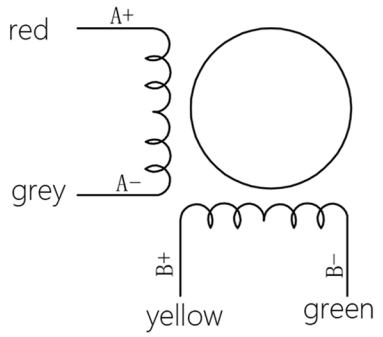

外形尺寸：unit=mm

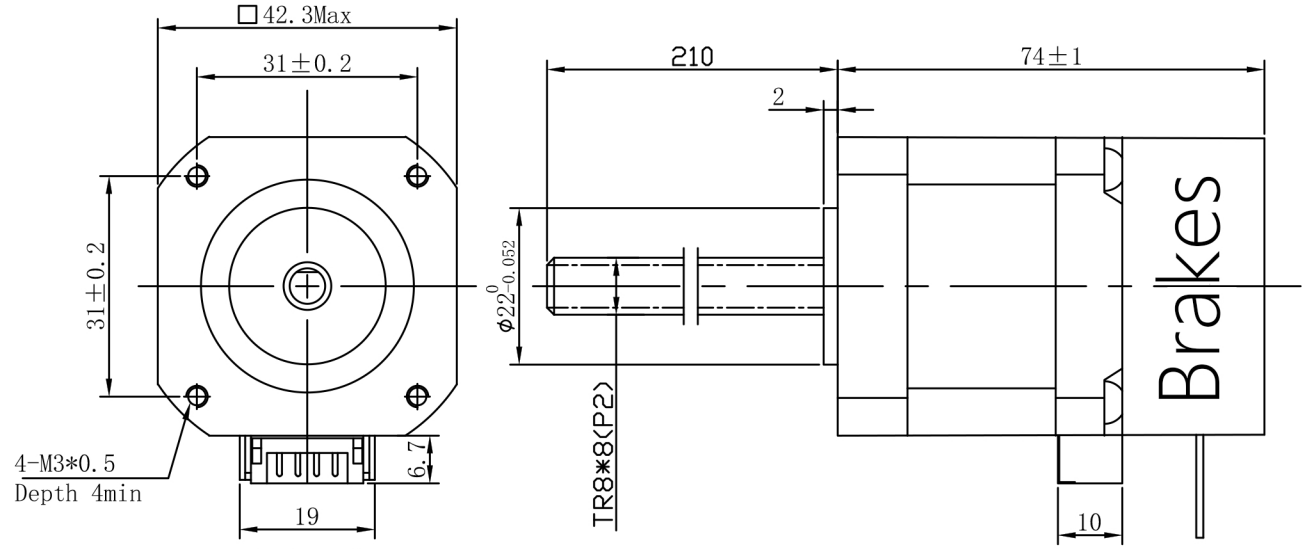

123456

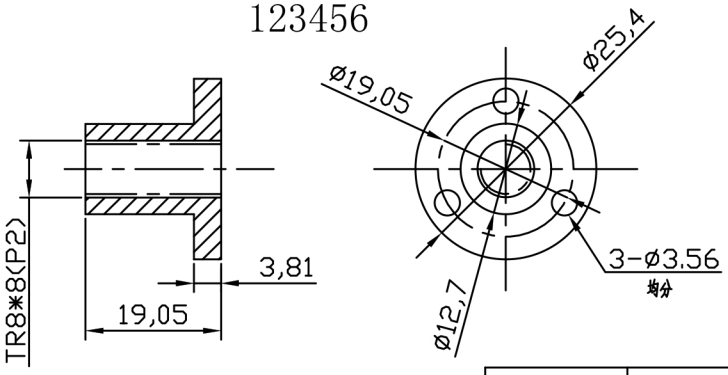

Brake type	Brake voltage	Brake power	Brake torque	Brake reaction time	Brake wiring
Power-off brake	DC24V	5W	0.6N.M	50ms	black(24V+) black(GND)

一般公差 TOLERANCES (EXCEPT AS NOTES)	±0.3						
材 质 MATERIAL							KST-42D22-08LC-210M-0009
表面处理 FINISH		改版 SYM	年 月 日 DATE	变更图号 REVISION NO.	变更事项 REVISIONS	设 计 BY	备 注 NOTE

制 图 DRAWN	设 计 DESIGNED	检 图 CHECKED	检 印 CHECKED	比 例 SCALE	1:1	品 名 TITLE	电机规格书 MOTR SPECIFICATION	三角法 THIRD ANGLE PROJECTION
东莞凯福 18-07-12 许元好	东莞凯福 18-07-12 许元好					图 号 DWG. NO.	Y-18-0712-0	
				东莞市凯福电子科技有限公司			页 SHEET	1/1