General technical parameter		Electrical technical parameter	
Stepping Angle	1.8°	Rated voltage	3.2V DC
Phase number	2	Rated current	1.67A
Insulation resistance	100MΩMIN(500V DC)	resistance	1.9±15%Ω
Insulation class	B stage/winding	inductance	4.5±20%mH
weight	约240g	Holding moment	400mN.m
Step size	0.02MM	Moment of inertia	约57g.cm²

Wiring diagram

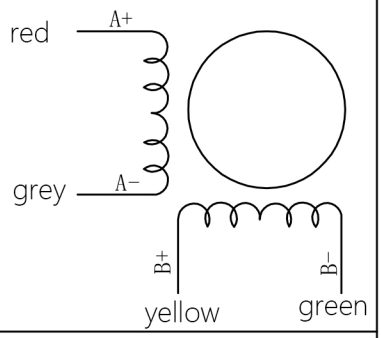

外形尺寸：unit=mm

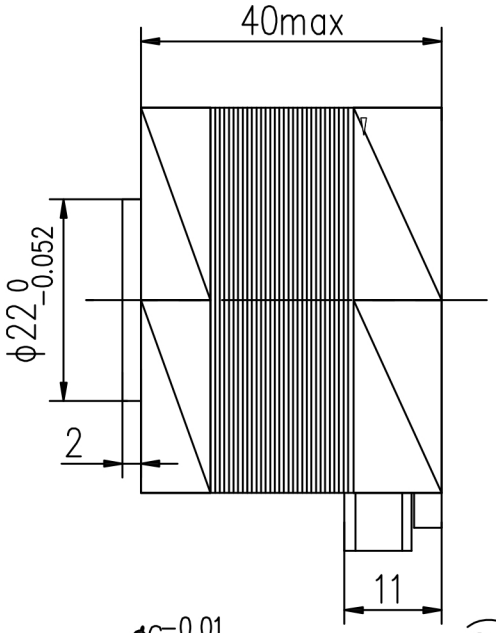

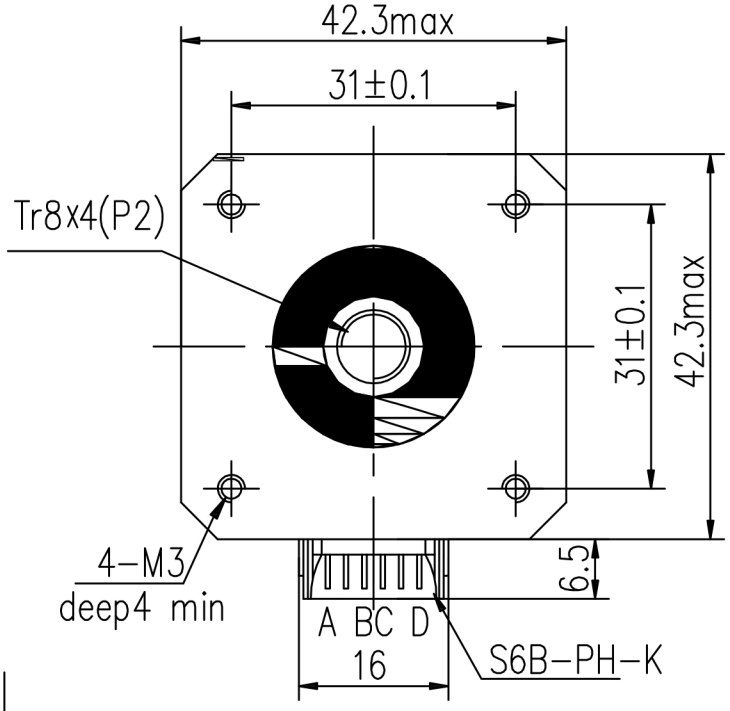

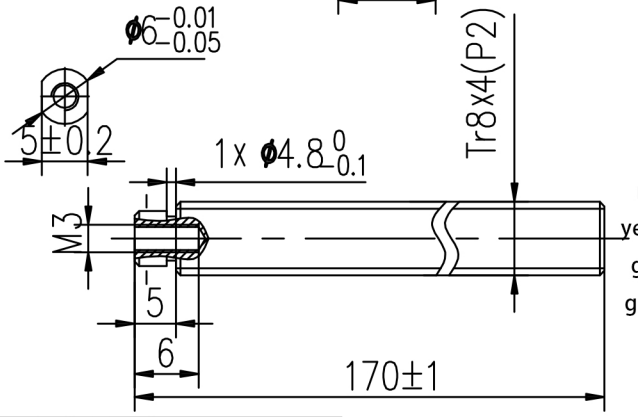

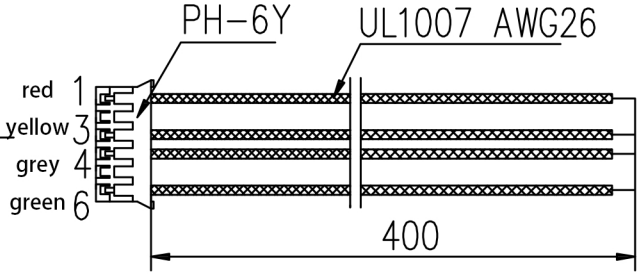

一般公差 TOLERANCES (EXCEPT AS NOTES)	±0.3

材质 MATERIAL		改版 SYM	年月日 DATE	变更图号 REVISION NO.	变更事项 REVISIONS	设计 BY	KST-42D22-04GC-170-0008
表面处理 FINISH							备注 NOTE

制图 DRAWN	设计 DESIGNED	检图 CHECKED	检印 CHECKED	比例 SCALE	FREE	品名 TITLE	电机规格书 MOTR SPECIFICATION	三角法 THIRD ANGLE PROJECTION
东莞凯福 18-07-30 许元好	东莞凯福 18-07-30 许元好					图号 DWG. NO.	Y-18-0730-0	
				东莞市凯福电子科技有限公司			页 SHEET	1/1