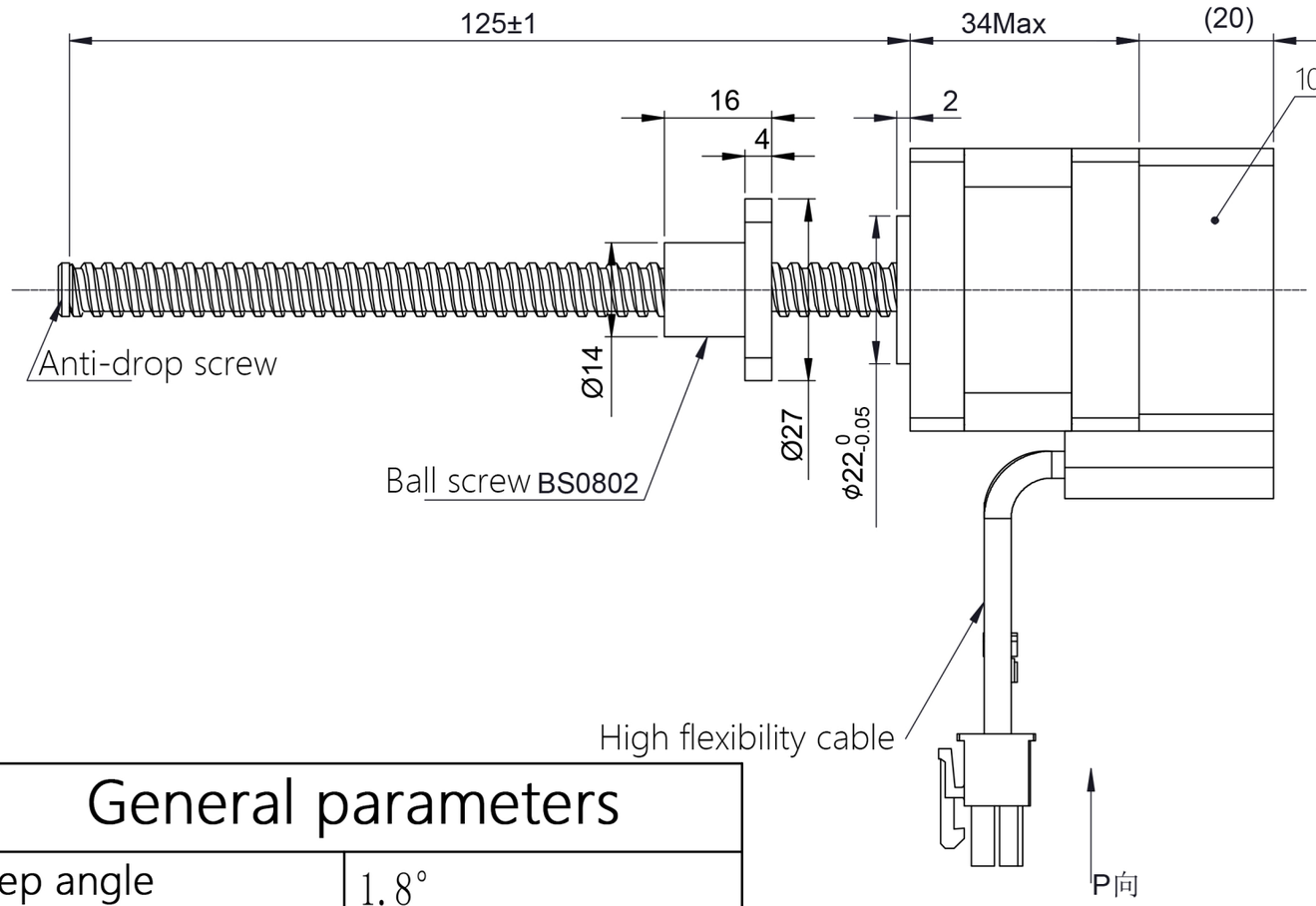

Motor line interface :

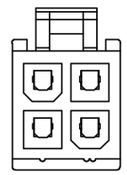

green B+ 3 — 4 Red white A-

green white B- 1 — 2 Red A+

coupler : 5557 4.2mm 2 x 2P
terminal : 39-00-0038（Molex）

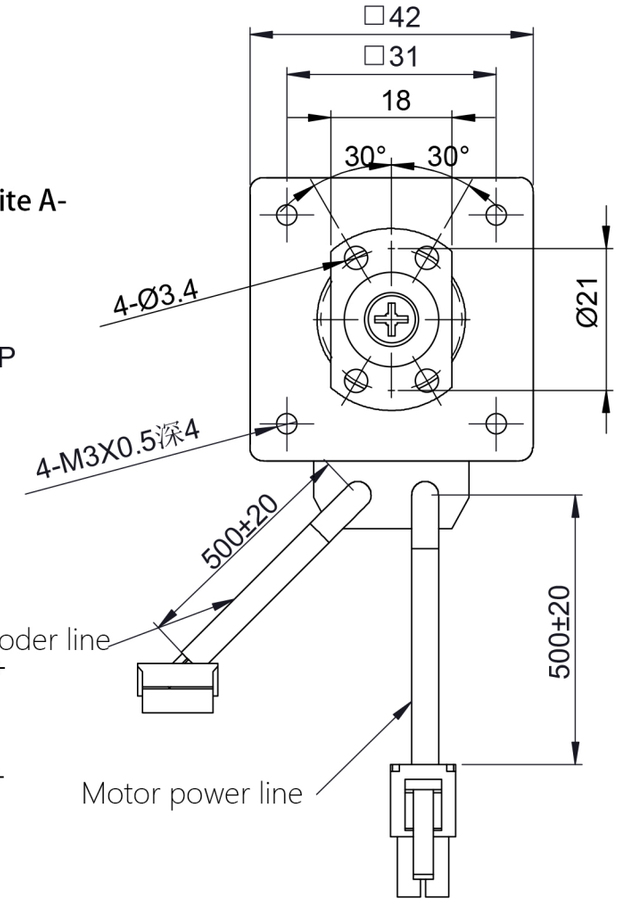

Encoder signal interface :

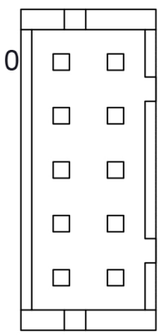

GND white 1 — 9 red VCC
B- grey 8 — 7 purple B+
A- blue 6 — 5 black A+
Z- orange 4 — 3 brown Z+
2 — 1

coupler : PHD-2x5P
terminal : DF1 1 -2428SCF

General parameters

Step angle	1.8°
Number of phases	2
Insulation resistance	100MΩmin. (500V DC)
Insulation grade	Class B
Screw diameter	8mm
Lead	2mm
Drive voltage	24V
Rated current	1.5A
Phase resistance	1.7X(1±10%) Ω
Phase inductance	2.5X(1±20%)mH
Holding torque	0.25N.m
Step length	0.01mm

Wiring diagram

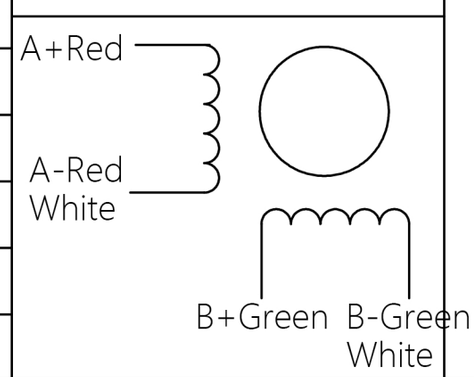

注意事项：

1. 电机螺杆不得承受径向负载。
2. 电机螺杆不能夹装或者受到硬物挤压， 以免损坏螺牙。
3. 电机螺杆已经涂覆专用油脂， 如需再加油脂请与厂家联系。
4. 使用期间有任何问题请与厂家联系， 请勿私自拆解电机。
5. 电机必须轻拿轻放， 拿取时请拿电机本体， 勿手拎引出线。
6. 电机接线顺序为： A+ 红线， A-红白线； B+ 绿线， B-绿白线。

一般公差 TOLERANCES (EXCEPT AS NOTES)	±0.3						
材 质 MATERIAL	———	2					KST-42D16-02GZ-125E-0004
		1	24-02-20	----	引线颜色变更	黎明勇	
表面处理 FINISH	———	0	19-06-14	----	00初版	许元好	
		改版 SYM	年 月 日 DATE	变更票图号 REVISION NO.	变 更 事 项 REVISIONS	设计 BY	备 注 NOTE

制 图 DRAWN	设 计 DESIGNED	检 图 CHECKED	检 印 CHECKED	比例 SCALE	FREE	品 名 TITLE	电机规格书 MOTR SPECIFICATION
凯福科技 19-06-14 许元好	凯福科技 19-06-14 许元好					图 号 DWG. NO.	Y-19-0614-1
				广东凯福电子科技有限公司 GUANGDONG KAIFULL CO.,LTD.		页 SHEET	1/1