General technical parameter		Electrical technical parameter	
Stepping Angle	1.8°	Rated voltage	24V DC
Phase number	2	Rated current	1.5A
Insulation resistance	100MΩMIN(500V DC)	resistance	2.3±15%Ω
Insulation class	B stage/winding	inductance	2.8±20%mH
weight	约280g	Holding moment	320mN.m
Step size	0.024384MM	Moment of inertia	约26g.cm²

Wiring diagram

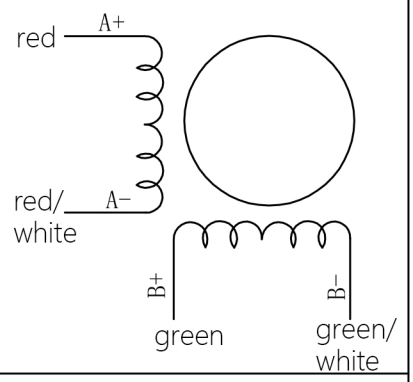

外形尺寸：unit=mm

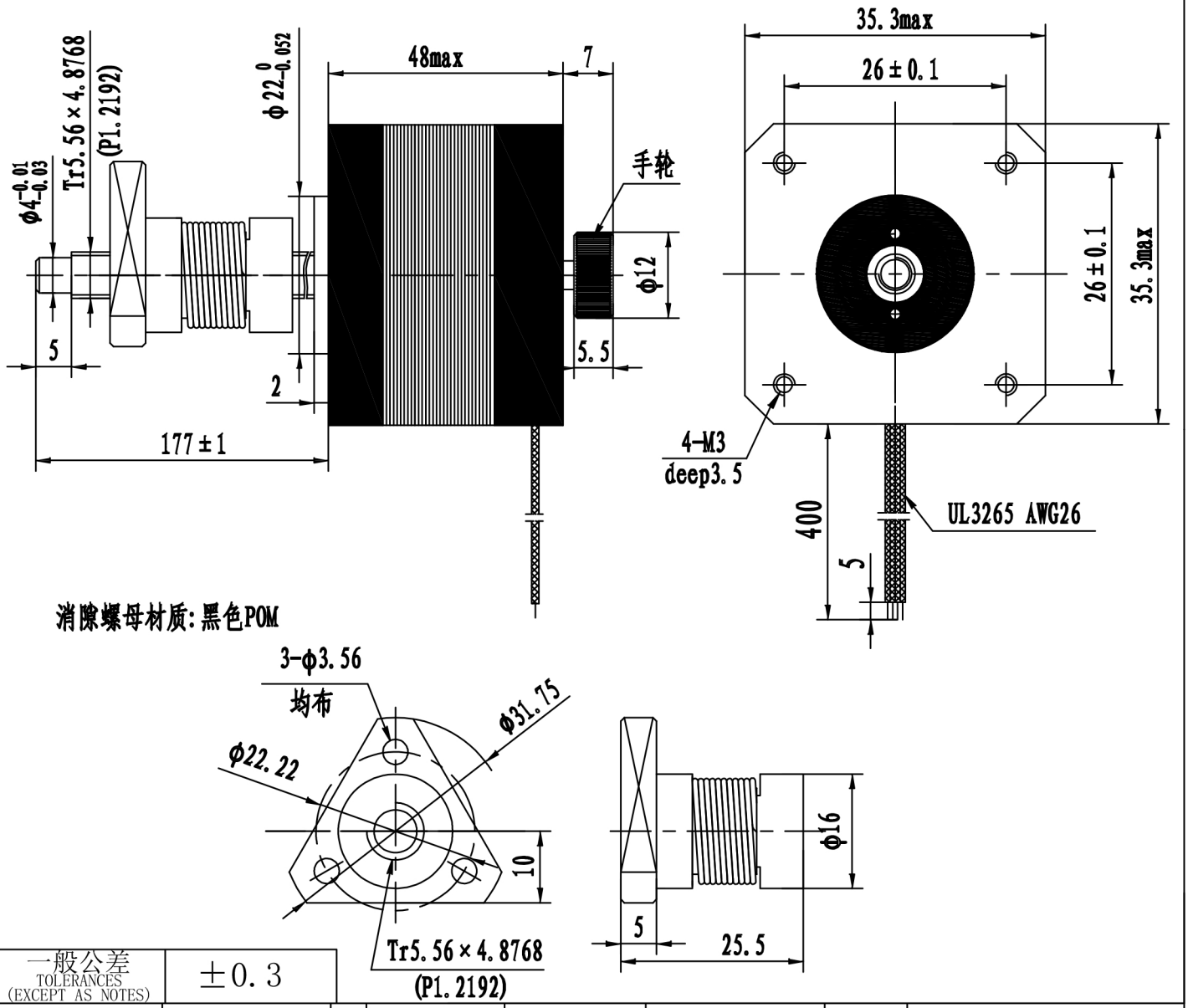

一般公差 TOLERANCES (EXCEPT AS NOTES)	±0.3
材质 MATERIAL	
表面处理 FINISH	

改版 SYM	年月日 DATE	变更图号 REVISION NO.	变更事项 REVISIONS	设计 BY	备注 NOTE

KST-35D31-04LC-177X-0001

制图 DRAWN	设计 DESIGNED	检图 CHECKED	检印 CHECKED	比例 SCALE	FREE	品名 TITLE	电机规格书 MOTR SPECIFICATION	三角法 THIRD ANGLE PROJECTION
东莞凯福 20-06-24 许元好	东莞凯福 20-06-24 许元好					图号 DWG. NO.	Y-20-0624-0	
				东莞市凯福电子科技有限公司		页 SHEET	1/1	