General technical parameter		Electrical technical parameter	
Stepping Angle	1.8°	Rated voltage	24V DC
Phase number	2	Rated current	0.4A
Insulation resistance	100MΩMIN(500V DC)	resistance	11.9±15%Ω
Insulation class	B stage/winding	inductance	6.7±20%mH
weight	约120g	Holding moment	60mN.m
Step size	0.00635MM	Moment of inertia	约9g.cm²

Wiring diagram

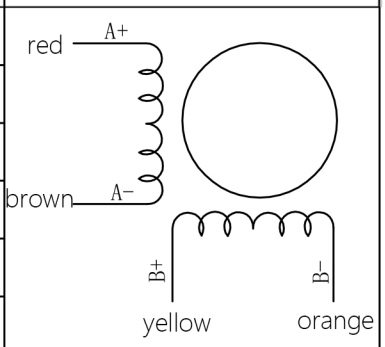

外形尺寸：unit=mm

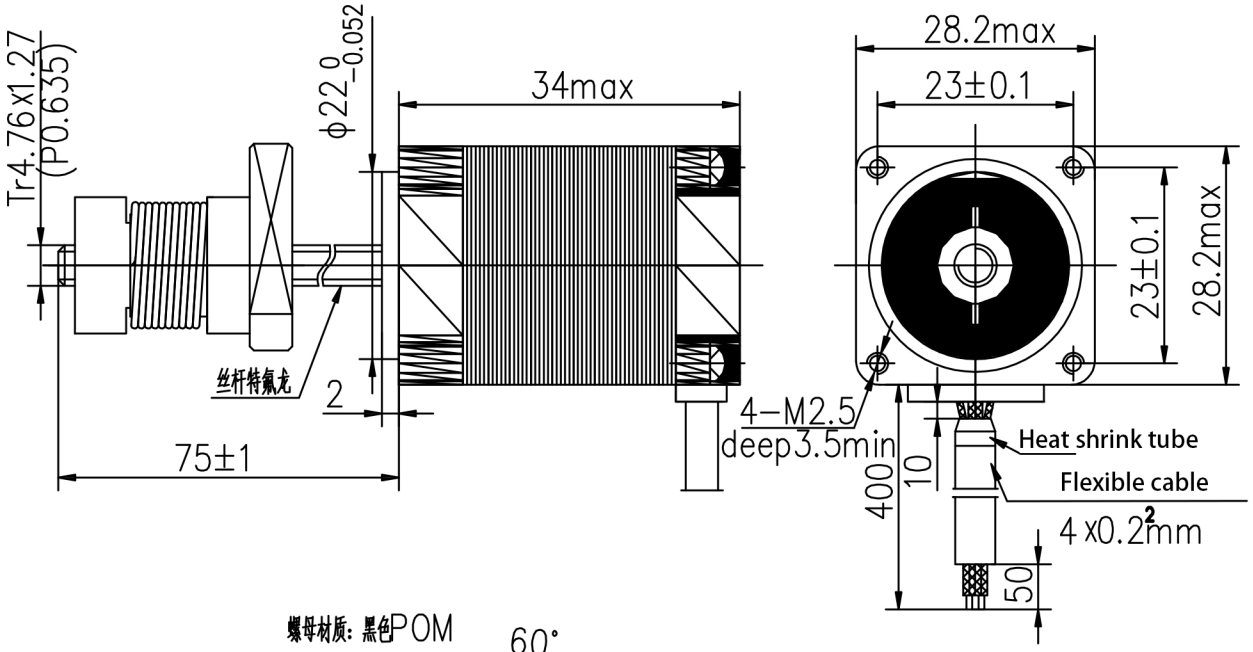

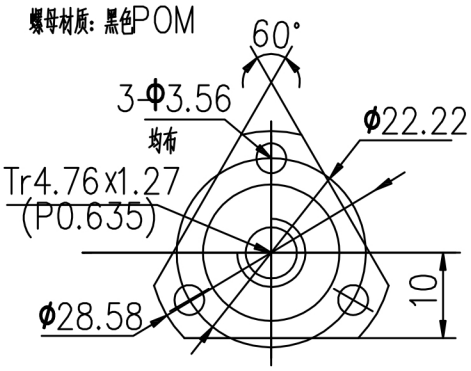

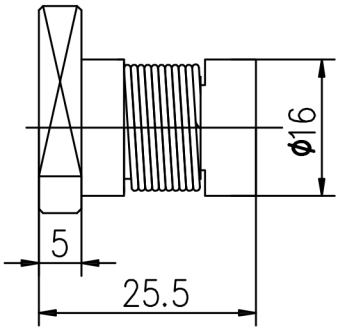

一般公差 TOLERANCES (EXCEPT AS NOTES)	±0.3						
材 质 MATERIAL							KST-28D18-01LC-75X-0007
表面处理 FINISH		改版 SYM	年 月 日 DATE	变更图号 REVISION NO.	变更事项 REVISIONS	设 计 BY	备 注 NOTE

制 图 DRAWN	设 计 DESIGNED	检 图 CHECKED	检 印 CHECKED	比 例 SCALE	FREE	品 名 TITLE	电机规格书 MOTR SPECIFICATION	三角法 THIRD ANGLE PROJECTION
东莞凯福 19-05-30 许元好	东莞凯福 19-05-30 许元好					图 号 DWG. NO.	Y-19-0530-0	
				东莞市凯福电子科技有限公司			页 SHEET	1/1