| General technical parameter | | Electrical technical parameter | | Wiring diagram |
|---|---|---|---|---|
| Stepping Angle | 1.8° | Rated voltage | 24V DC | |
| Phase number | 2 | Rated current | 0.75A | |
| Insulation resistance | 100MΩMIN(500V DC) | resistance | 6.5±15%Ω | |
| Insulation class | B stage/winding | inductance | 4.5±20%mH | |
| weight | 约180g | Holding moment | 60mN.m | |
| Step size | 0.005MM | Moment of inertia | 约9g.cm² | |

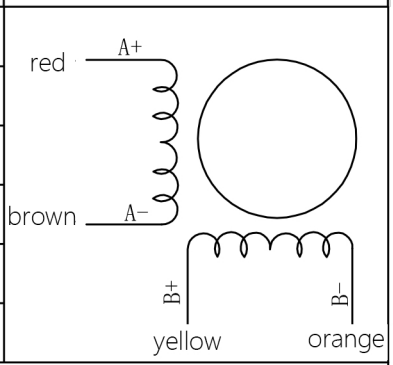


外形尺寸：unit=mm

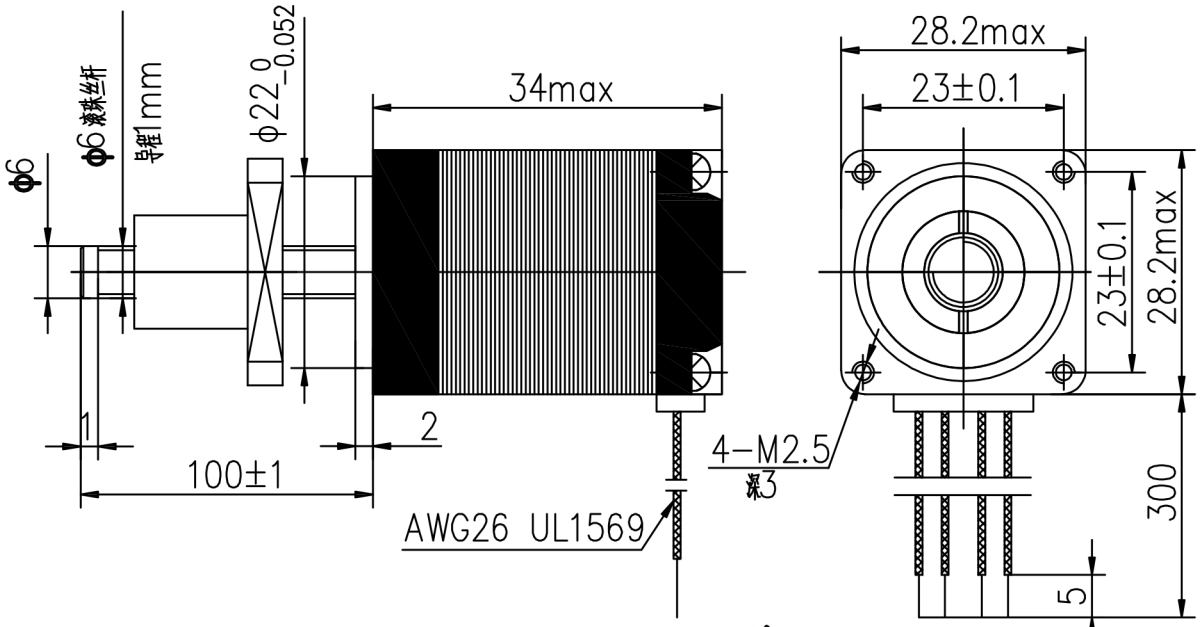


滚珠螺母:

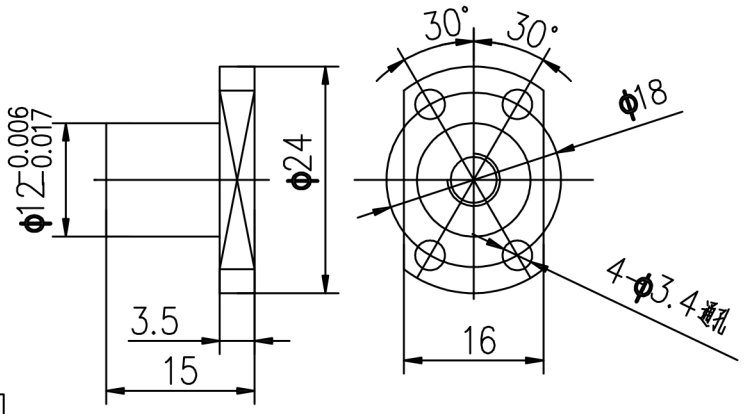


| 一般公差 TOLERANCES (EXCEPT AS NOTES) | ±0.3 |
|---|---|

| 材质 MATERIAL | | 改版 SYM | 年月日 DATE | 变更图号 REVISION NO. | 变更事项 REVISIONS | 设计 BY | 备注 NOTE | KST-28D18-01GZ-100-0008 |
|---|---|---|---|---|---|---|---|---|
| 表面处理 FINISH | | | | | | | | |

| 制图 DRAWN | 设计 DESIGNED | 检图 CHECKED | 检印 CHECKED | 比例 SCALE | FREE | 品名 TITLE | 电机规格书 MOTR SPECIFICATION | 三角法 THIRD ANGLE PROJECTION |
|---|---|---|---|---|---|---|---|---|
| 东莞凯福 18-10-11 许元好 | 东莞凯福 18-10-11 许元好 | | | | | 图号 DWG.NO. | Y-18-1011-0 | |
| | | | | 东莞市凯福电子科技有限公司 | | | 页 SHEET | 1/1 |