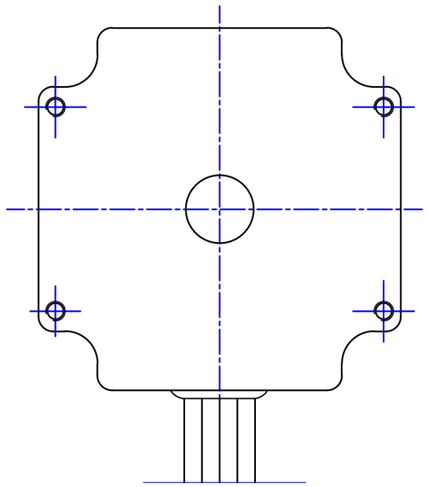

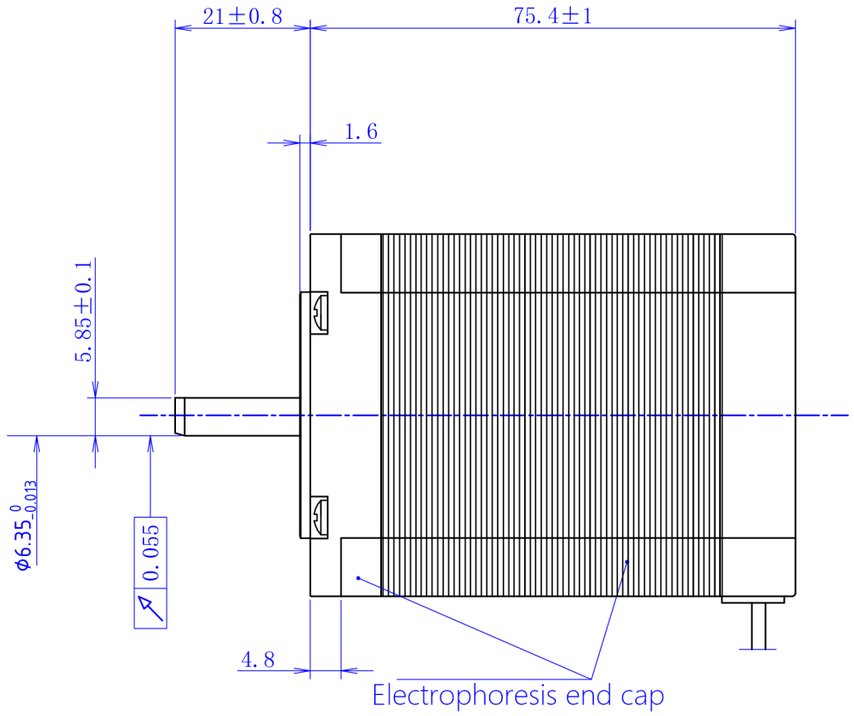

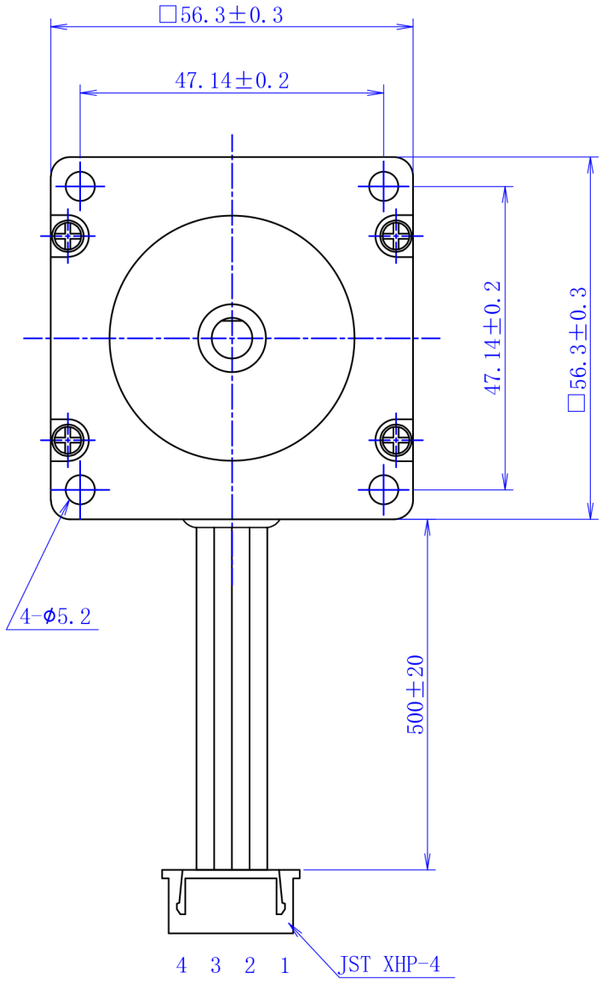

Universal parameter	
Step Angle	1.8°
Phase number	Two phase
Insulation resistance	100MΩmin. (500V DC)
Insulation class	Class B
Insulation withstand voltage	500V A.C 1 min
Rated current	4.2A
Phase resistance	0.65Ω±15% AT25°
Phase inductance	2.0mH±20% AT 1KHz, 1Vrms
Holding torque	2.0N.m
Rotor inertia	480g.cm²
weight	1050g

Wiring diagram

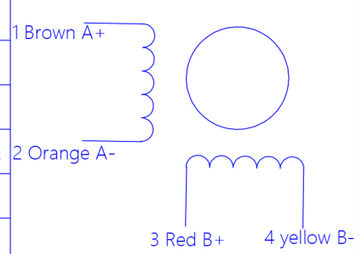

一般公差 TOLERANCES (EXCEPT AS NOTES)	±0.3							
材 质 MATERIAL	------							KST-57D53-0006
表面处理 FINISH	------	-- 改版 SYM	24-03-27 年 月 日 DATE	------ 变更票图号 REVISION NO.	00初版 变 更 事 项 REVISIONS	黎明勇 设计 BY	备 注 NOTE	
制 图 DRAWN	设 计 DESIGNED	检 图 CHECKED	确认 CHECKED	比例 SCALE	1:1	品 名 TITLE	电动机规格书	
凯福科技 24-03-27 黎明勇	凯福科技 24-03-27 黎明勇					图 号 DWG. NO.	213-0149-0	
				广东凯福电子科技有限公司 GUANGDONG KAIFULL ELECTRONIC TECHNOLOGY CO.,LTD			页 SHEET	1/1