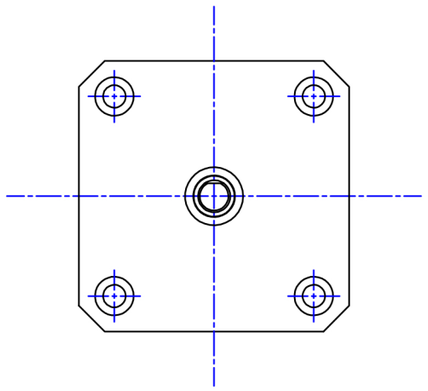

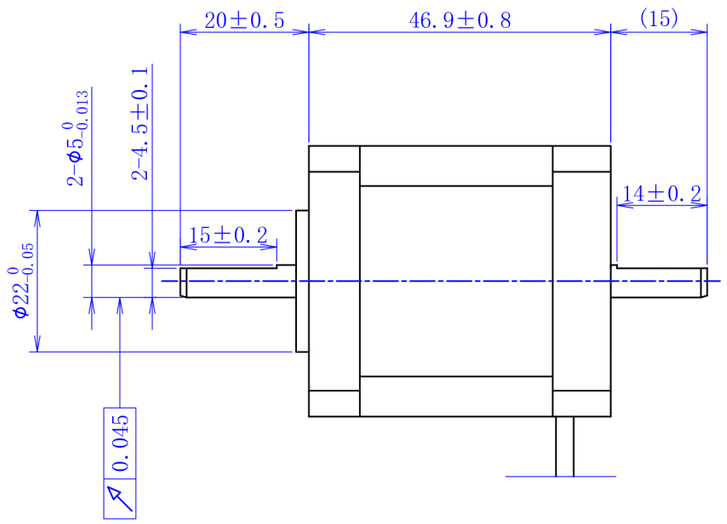

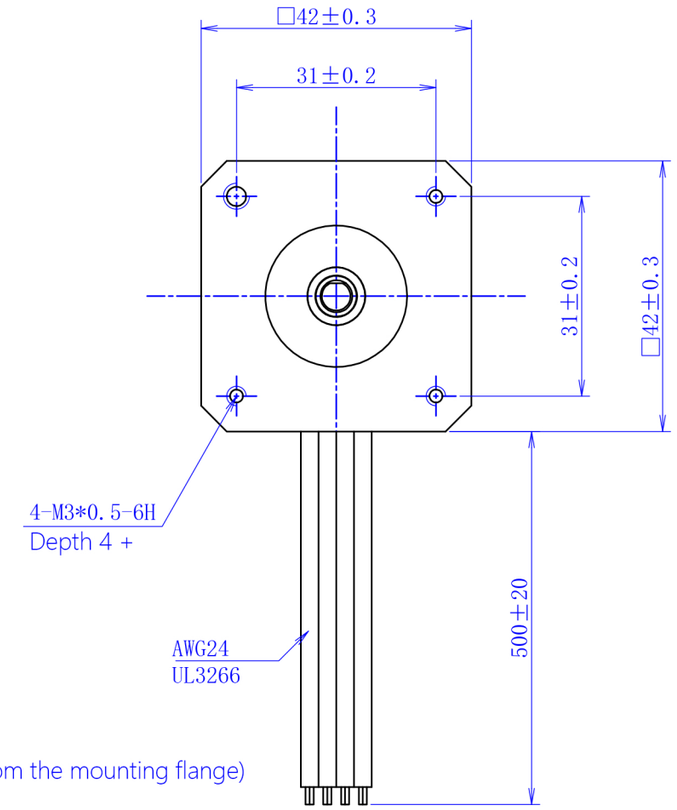

Note: 1、the maximum radial load 28N (20mm away from the mounting flange)
2、the maximum axial load 10N

Universal parameter

Step Angle	1.8°
Phase number	two phase
Insulation resistance	100MΩmin. (500V DC)
Insulation class	Class B
Insulation withstand voltage	500V A.C 1 min
Rated current	2.0A
Phase resistance	1.5Ω±15% AT25°
Phase inductance	3.1mH±20% AT 1KHz, 1Vrms
Holding torque	0.6N.m
Rotor inertia	72g.cm²
weight	370g

Wiring diagram

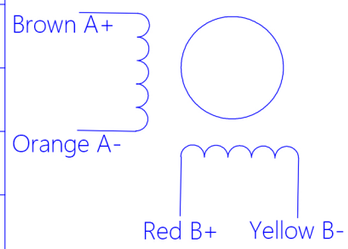

一般公差 TOLERANCES (EXCEPT AS NOTES)	±0.3							
材 质 MATERIAL	------							KST-42D30-D-0003
表面处理 FINISH	------	-- 改版 SYM	23-12-26 年 月 日 DATE	------ 变更票图号 REVISION NO.	00初版 变 更 事 项 REVISIONS	黎明勇 设计 BY	备 注 NOTE	
制 图 DRAWN	设 计 DESIGNED	检 图 CHECKED	确认 CHECKED	比例 SCALE	1:1	品 名 TITLE	电动机规格书	
凯福科技 23-12-26 黎明勇	凯福科技 23-12-26 黎明勇					图 号 DWG. NO.	213-0119-0	
				广东凯福电子科技有限公司 GUANGDONG KAIFULL ELECTRONIC TECHNOLOGY CO.,LTD			页 SHEET	1/1