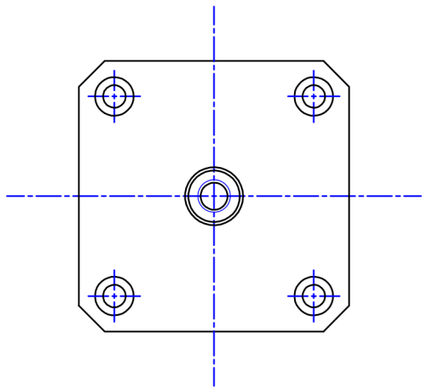

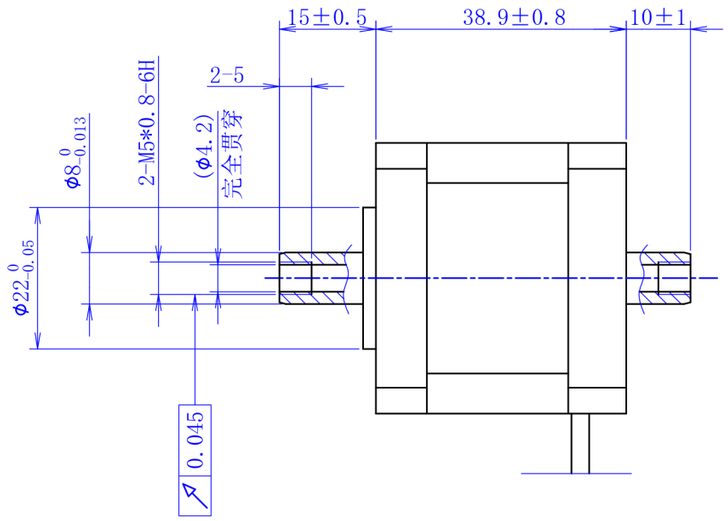

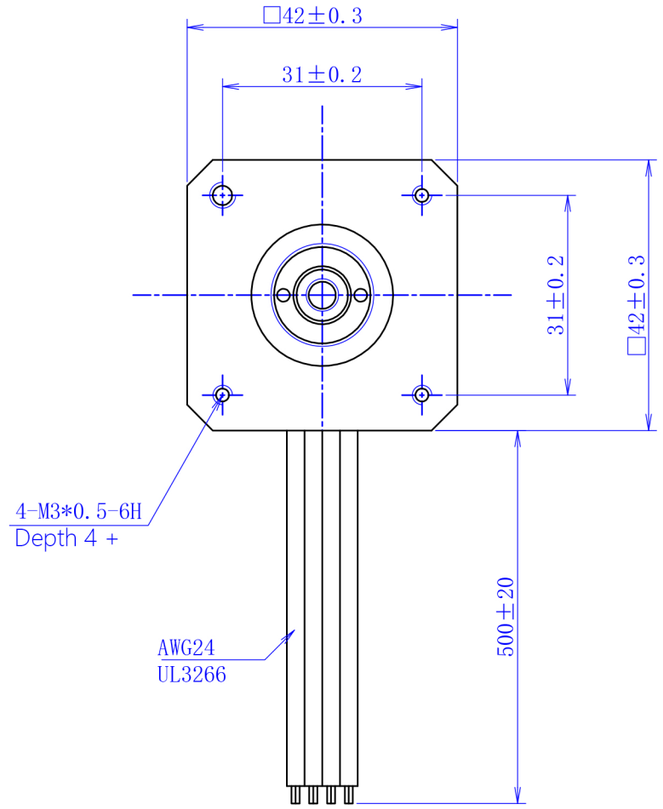

Universal parameter

Step Angle	1.8°
Phase number	two phase
Insulation resistance	100MΩmin. (500V DC)
Insulation class	Class B
Insulation withstand voltage	500V A.C 1 min
Rated current	1.3A
Phase resistance	2.7Ω±15% AT25°
Phase inductance	5.3mH±20% AT 1KHz, 1Vrms
Holding torque	0.4N.m
Rotor inertia	54g.cm²
weight	290g

Wiring diagram

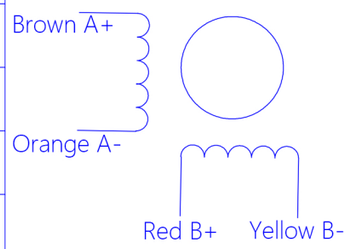

一般公差 TOLERANCES (EXCEPT AS NOTES)	±0.3						
材 质 MATERIAL	------						KST-42D22-ZK-0004
表面处理 FINISH	------	-- 改版 SYM	24-08-08 年 月 日 DATE	------ 变更票图号 REVISION NO.	00初版 变 更 事 项 REVISIONS	黎明勇 设计 BY	备 注 NOTE

制 图 DRAWN	设 计 DESIGNED	检 图 CHECKED	确认 CHECKED	比例 SCALE	1:1	品 名 TITLE	电动机规格书
凯福科技 24-08-08 黎明勇	凯福科技 24-08-08 黎明勇					图 号 DWG. NO.	213-0180-00
				广东凯福电子科技有限公司 GUANGDONG KAIFULL ELECTRONIC TECHNOLOGY CO.,LTD		页 SHEET	1/1