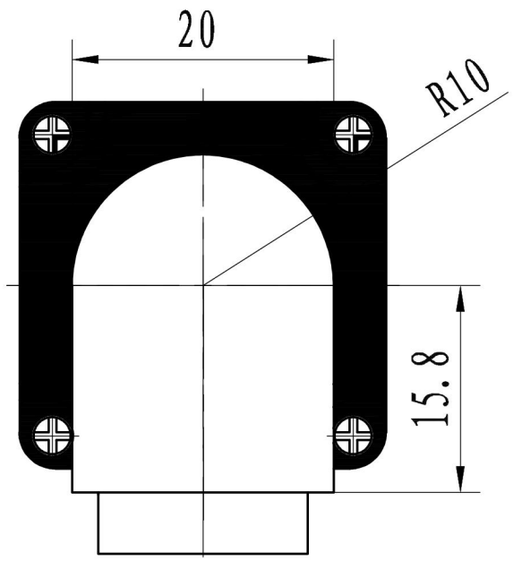


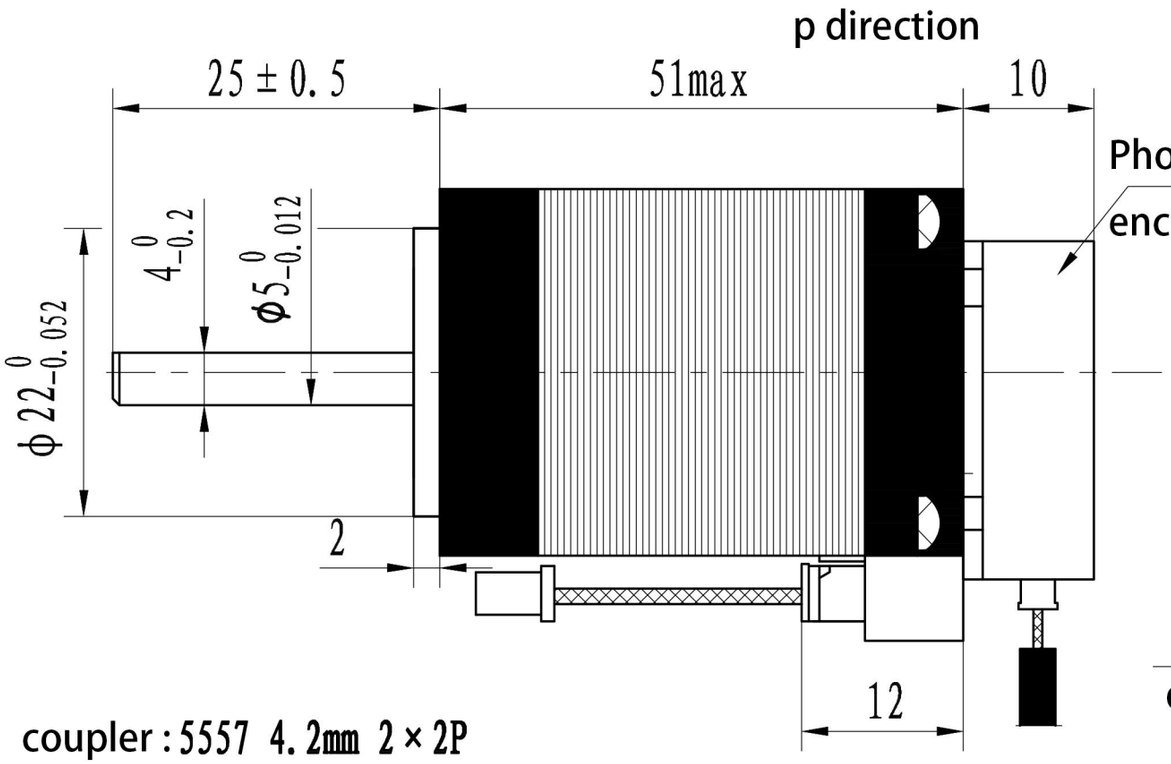


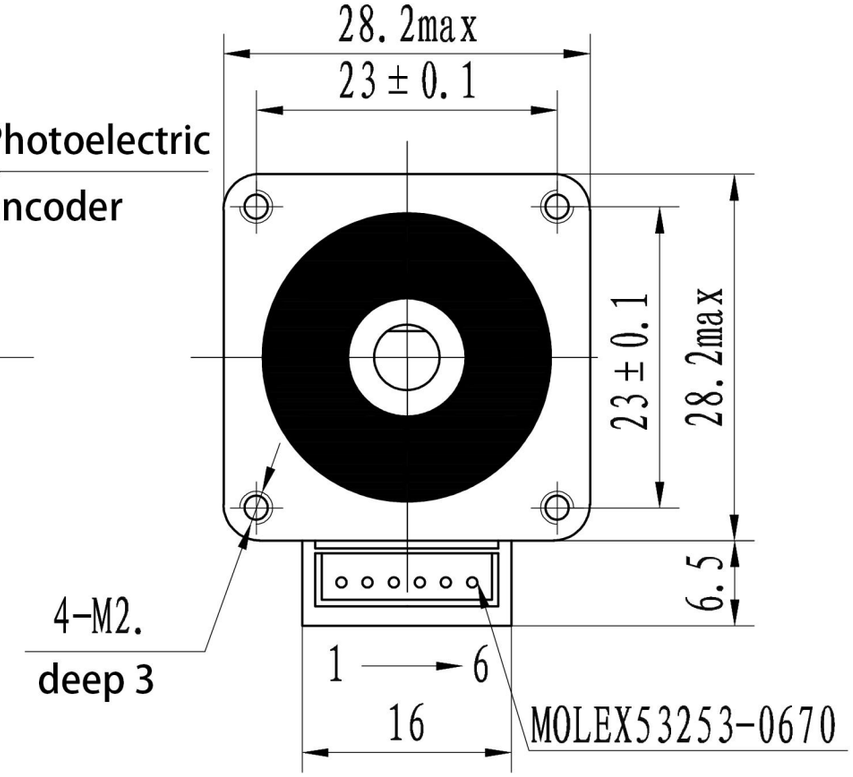


coupler : 5557 4.2mm 2 × 2P

terminal : 39-00-0038 (Molex)

## Universal parameter

| | |
|---|---|
| Step Angle | 1.8° |
| Phase number | 2 |
| Insulation resistance | 100MΩmin. (500V DC) |
| Insulation class | Class B |
| Moment of inertia | 18g.cm$^2$ |
| weight | 0.2kg |
| Driving voltage | 36V |
| Rated current | 1.3A |
| Phase resistance | 2.4Ω ±10% |
| Phase inductance | 1.8mH±20% |
| Holding torque | 130mN.m |
| Positioning torque | 8mN.m |

Motor line interface

1:1

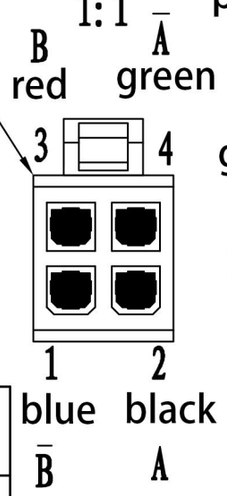


Motor wiring :

p-direction Molex51065-0600(coupler)

Molex50212-8000(terminal) RVV-Y 4 × 0.2mm$^2$

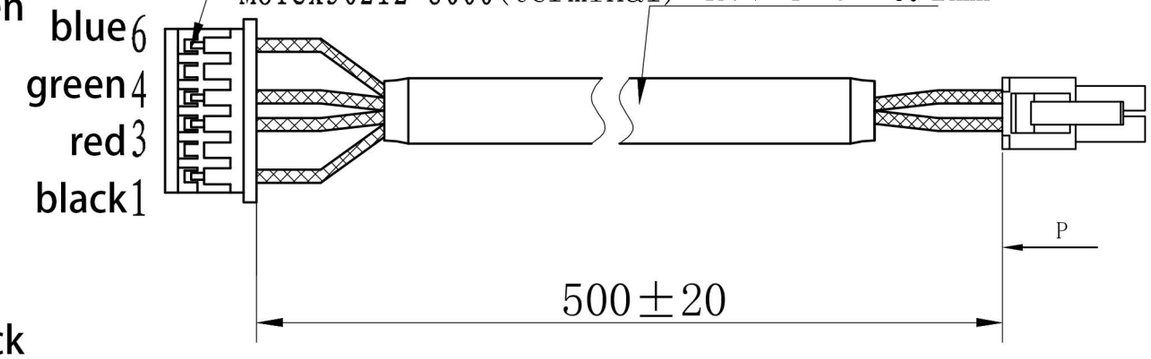


## Wiring diagram

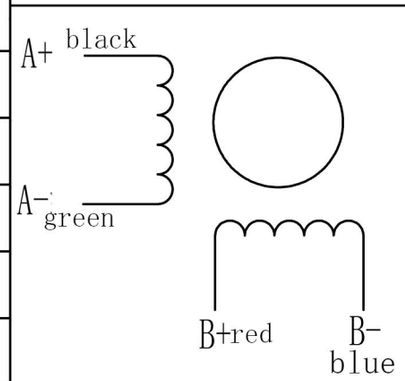


| | | | | | | | |
|---|---|---|---|---|---|---|---|
| 材 质 MATERIAL | ——— | 2 | | | | | KST-28D37-E20-0003 |
| | | 1 | 24-11-18 | ---- | 线长变更、追加出线端子 | 黎明勇 | |
| 表面处理 FINISH | ——— | 0 | '19-10-14 | ---- | 00初版 | 许元好 | |
| | | 改版 SYM | 年 月 日 DATE | 变更票图号 REVISION NO. | 变 更 事 项 REVISIONS | 设计 BY | 备 注 NOTE |

| 制 图 DRAWN | 设 计 DESIGNED | 检 图 CHECKED | 检 印 CHECKED | 比例 SCALE | FREE | 品 名 TITLE | 电机规格书 MOTR SPECIFICATION |
|---|---|---|---|---|---|---|---|
| 凯福科技 '19-10-14 许元好 | 凯福科技 '19-10-14 许元好 | | | | | 图 号 DWG. NO. | Y-19-1014-1 |
| | | | | 广东凯福电子科技有限公司 GUANGDONG KAIFULL CO.,LTD. | | 页 SHEET | 1/2 |