General technical parameter		Electrical technical parameter	
Stepping Angle	1.8°	Driving voltage	24V DC
Phase number	2	Rated current	0.6A
Insulation resistance	100MΩMIN(500V DC)	resistance	6.5±10%Ω
Insulation class	B stage/winding	inductance	1.7±20%mH
weight	约60g	Holding moment	18mN.m
Braking torque	4mN.m REF.	Moment of inertia	约2g.cm²

Wiring diagram

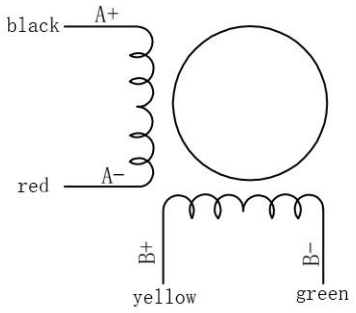

Overall dimension： unit=mm

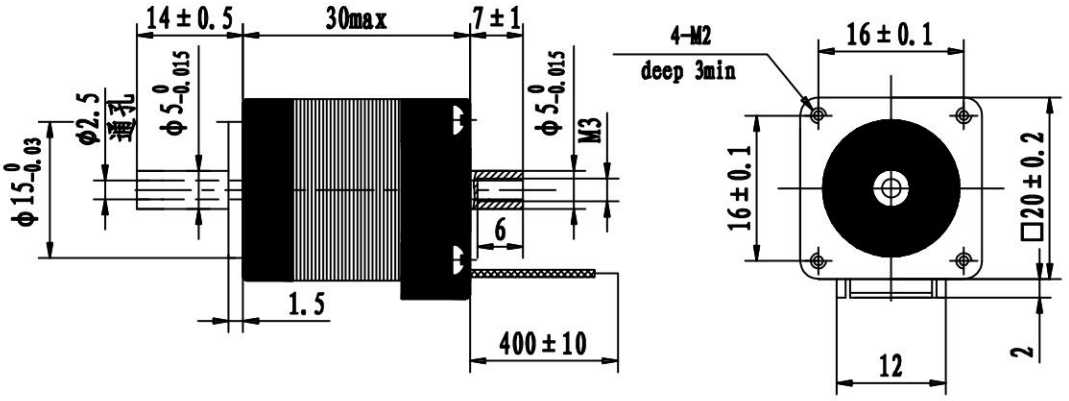

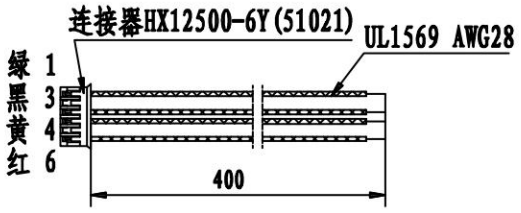

一般公差 TOLERANCES (EXCEPT AS NOTES)	±0.3						
材 质 MATERIAL							KST-20D15-ZK-0005
表面处理 FINISH		改版 SYM	年 月 日 DATE	变更图号 REVISION NO.	变更事项 REVISIONS	设 计 BY	备 注 NOTE

制 图 DRAWN	设 计 DESIGNED	检 图 CHECKED	检 印 CHECKED	比 例 SCALE	1:1	品 名 TITLE	电机规格书 MOTR SPECIFICATION	三角法 THIRD ANGLE PROJECTION
东莞凯福 20-03-27 许元好	东莞凯福 20-03-27 许元好					图 号 DWG. NO.	Y-20-0327-0	
				东莞市凯福电子科技有限公司			页 SHEET	1/1