1. English

MD-3003B1 HANDHELD METAL DETECTOR

Product Description
The MD-3003B1 handheld metal detector is a compact and highly sensitive security inspection device. It is designed for detecting metal objects quickly and accurately in various security and industrial applications. The detector supports sound and vibration alarm modes and is suitable for long-term continuous operation.

Main Applications

- Airport, railway station, and dock security inspection
- Customs, police, defense, and security department inspection
- Pharmaceutical and food industry quality inspection
- Security inspection for important venues and sports stadiums
- Precious metal inspection such as gold and silver jewelry

Detection Capability

- One-yuan coin: 6–10 cm
- Common utility knife blade: 5–10 cm
- 64-type pistol: 15–20 cm
- 20 mm steel ball: 8–10 cm

Technical Specifications

- Power Supply: 9V standard battery or rechargeable battery
- Power Consumption: Maximum 270mW
- Operating Frequency: 22KHz
- Standby Current: <5mA
- Operating Voltage: DC 7–12V
- Operating Temperature: -10°C to +65°C
- Net Weight: 230g
- Product Size: 41(L) × 8.5(W) × 4.5(H) cm
- Carton Size: 45 × 26 × 52 cm

Key Features

- Sensitivity depends on the size, shape, and material of detected objects
- Omnidirectional detection with simple and convenient operation
- Stable detection distance even when battery voltage drops to 7V
- Continuous working time over 40 hours
- Automatic low battery alarm function
- Large detection surface and lightweight design for extended use
- Selectable high and low sensitivity modes
- External charging socket support

- Selectable sound or vibration alarm mode

Device Structure

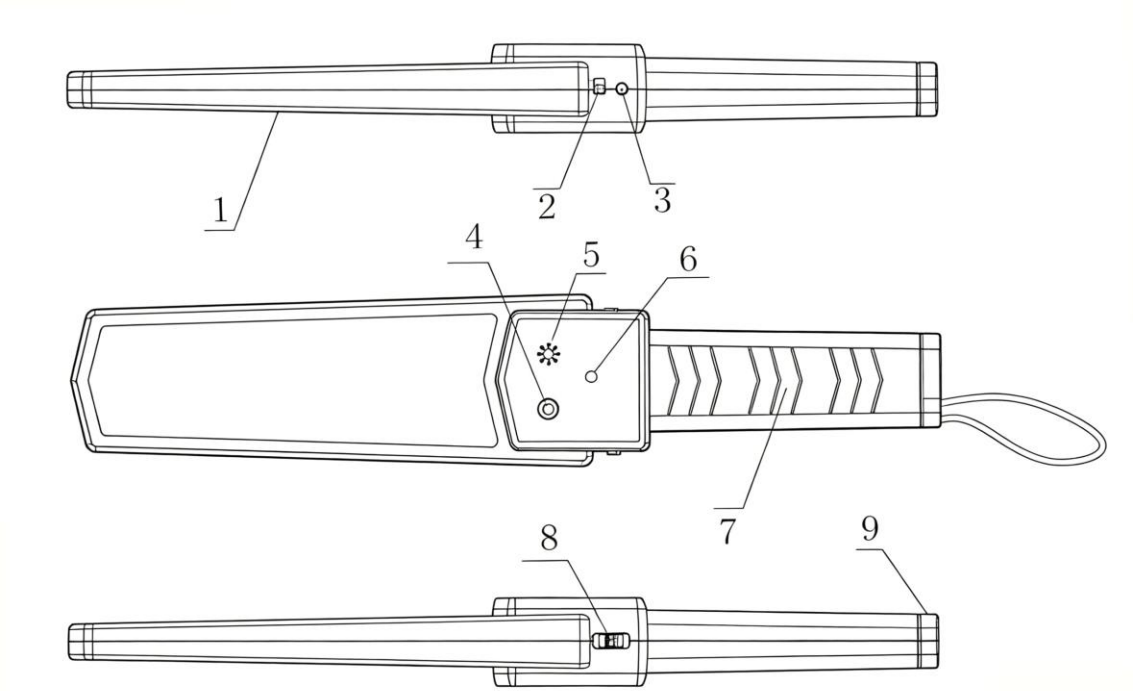

1. Detection surface
2. Charging socket
3. Low sensitivity switch
4. LED indicators (Green: power, Red: alarm)
5. Buzzer sound hole
6. Sensitivity adjustment / reserved hidden function
7. Handle
8. Power switch (sound/vibration mode switch)
9. Battery cover

Battery Installation

1. Push the battery cover backward using your thumb to open it.
2. Install one 6F22 (9V) battery according to the positive and negative markings.
3. Close and secure the battery cover.

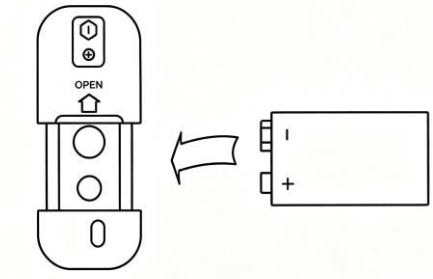

Operating Instructions

4. Turn on the power switch. A beep sound or vibration and green LED indicate the detector is operating normally.
5. If there is no sound or vibration, check whether the battery is installed correctly or replace the battery.
6. Move the detector near the object being inspected. When metal is detected, the alarm activates and the green LED changes to red.
7. In low sensitivity mode, the detection range is reduced and only larger metal objects can be detected.

Common Troubleshooting

- If sound alarm works normally but vibration mode vibrates continuously or weakly, check battery power and discharge current, and replace the battery if necessary.
- If sensitivity becomes low, check whether the low sensitivity switch is activated or malfunctioning.
- For other faults, contact the supplier or authorized maintenance service.

Important Notes

- Turn off the power after use.
- Remove the battery during long-term storage to avoid leakage and damage.
- Replace or recharge the battery promptly when power is low to avoid false alarms.
- The detector alarms only when scanning across metal objects.
- Turn off the power before charging.
- Charging voltage: DC 12V.
- Only rechargeable batteries may be charged. Do not charge disposable batteries.

2. Russian (Русский)

MD-3003B1 Ручной металлодетектор

Описание устройства

Ручной металлодетектор MD-3003B1 — это компактное и высокочувствительное устройство для досмотра и обеспечения безопасности. Он разработан для быстрого и точного обнаружения металлических предметов в различных сферах безопасности и промышленности. Детектор поддерживает звуковой и вибрационный режимы оповещения и подходит для длительной непрерывной работы.

Основные сферы применения

- Досмотр в аэропортах, на ж/д вокзалах и на пристанях
- Проверки на таможне, в полиции, министерствах обороны и службах безопасности
- Контроль качества в фармацевтической и пищевой промышленности
- Обеспечение безопасности на важных объектах и спортивных стадионах
- Поиск драгоценных металлов (золотые и серебряные украшения)

Дальность обнаружения

- Монета номиналом 1 юань: 6–10 см
- Лезвие обычного канцелярского ножа: 5–10 см
- Пистолет типа «Тип 64»: 15–20 см
- Стальной шарик (20 мм): 8–10 см

Технические характеристики

- Источник питания: стандартная батарея 9В или аккумулятор
- Энергопотребление: макс. 270 мВт
- Рабочая частота: 22 кГц
- Ток в режиме ожидания: < 5 мА
- Рабочее напряжение: DC 7–12 В
- Рабочая температура: от -10°C до +65°C
- Вес нетто: 230 г
- Габариты устройства: 41 (Д) × 8,5 (Ш) × 4,5 (В) см
- Размер коробки: 45 × 26 × 52 см

Ключевые особенности

- Чувствительность зависит от размера, формы и материала обнаруживаемых объектов
- Всенаправленное обнаружение, простое и удобное управление
- Стабильное расстояние обнаружения даже при падении напряжения батареи до 7В
- Время непрерывной работы более 40 часов
- Функция автоматического оповещения о низком заряде батареи
- Большая зона обнаружения и легкий вес для длительного использования
- Выбор режимов высокой и низкой чувствительности
- Наличие разъема для внешнего зарядного устройства
- Возможность выбора звукового или вибрационного режима тревоги

Конструкция устройства

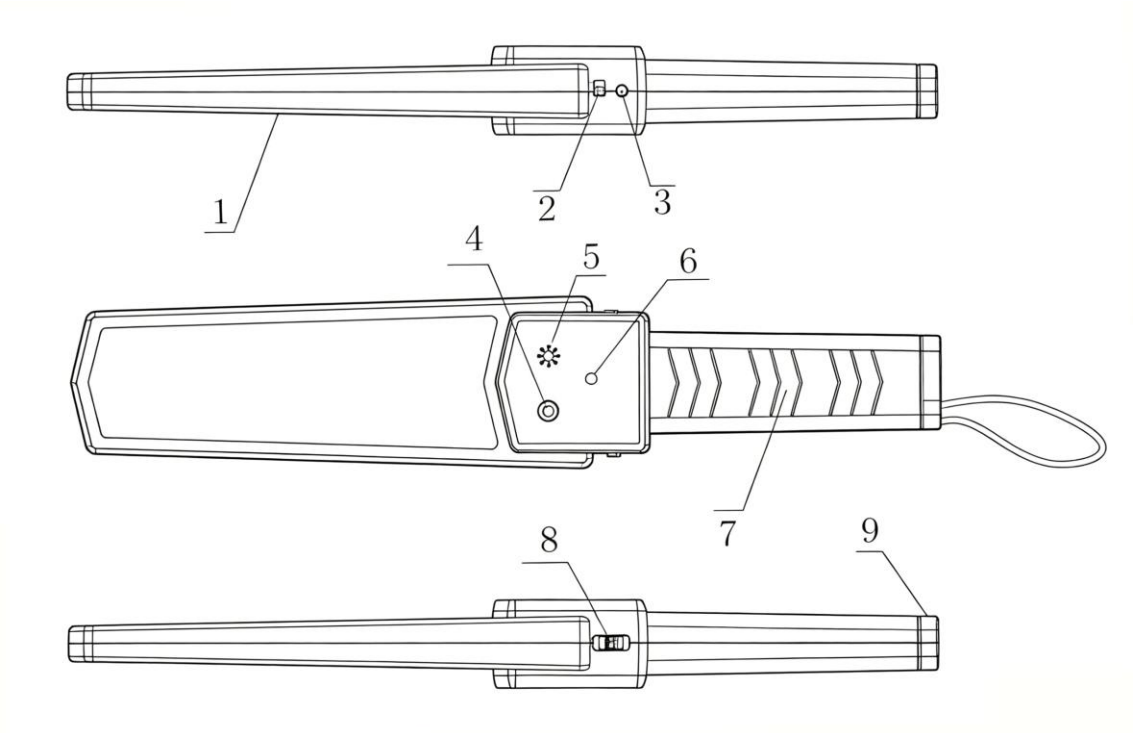

- 1. Зона обнаружения
- 2. Разъем для зарядки
- 3. Переключатель низкой чувствительности
- 4. Светодиодные индикаторы (Зеленый: питание, Красный: тревога)
- 5. Отверстие звукового зуммера
- 6. Регулировка чувствительности / скрытая сервисная функция
- 7. Рукоятка
- 8. Переключатель питания (выбор режима: звук/вибрация)
- 9. Крышка батарейного отсека

Установка батареи

- 1. Большим пальцем сдвиньте крышку батарейного отсека назад, чтобы открыть её.
- 2. Установите одну батарею типа 6F22 (9В) в соответствии с маркировкой полярности (+ / -).
- 3. Закройте и зафиксируйте крышку батарейного отсека.
- 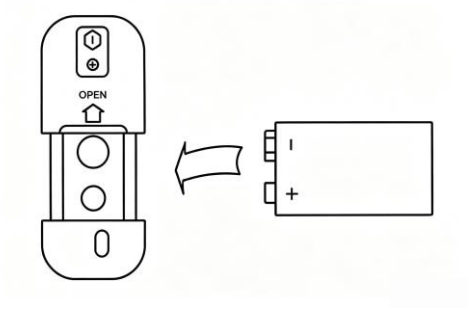

Инструкция по эксплуатации

- 1. Включите переключатель питания. Звуковой сигнал или вибрация в сочетании с зеленым светодиодом указывают на нормальную работу детектора.
- 2. Если звука или вибрации нет, проверьте правильность установки батареи или замените её.
- 3. Поднесите детектор к проверяемому объекту. При обнаружении металла сработает сигнализация, а зеленый светодиод сменится на красный.
- 4. В режиме низкой чувствительности дальность обнаружения уменьшается, и прибор реагирует только на крупные металлические предметы.

Устранение распространенных неисправностей

- Если звуковая тревога работает нормально, но в режиме вибрации прибор вибрирует непрерывно или слабо: проверьте заряд батареи и ток разряда, при необходимости замените батарею.
- Если снизилась чувствительность: проверьте, не включен ли переключатель низкой чувствительности и исправен ли он.
- При других неисправностях обратитесь к поставщику или в авторизованный сервисный центр.

Важные примечания

- Выключайте питание после использования.
- При длительном хранении извлекайте батарею во избежание утечки электролита и повреждения устройства.
- Своевременно заменяйте или заряжайте батарею при низком уровне заряда во избежание ложных срабатываний.
- Детектор подает сигнал тревоги только при сканировании (движении) над металлическими предметами.
- Выключайте питание перед началом зарядки.
- Зарядное напряжение: DC 12В.
- Разрешается заряжать только аккумуляторные батареи. Не заряжайте одноразовые батарейки!

3. Spanish (Español)

Detector de Metales Portátil MD-3003B1

Descripción del Producto

El detector de metals portátil MD-3003B1 es un dispositivo de inspección de seguridad compacto y de alta sensibilidad. Está diseñado para detectar objetos metálicos de forma rápida y precisa en diversas aplicaciones industriales y de seguridad. El detector admite modos de alarma por sonido y vibración, y es adecuado para un funcionamiento continuo a largo plazo.

Aplicaciones Principales

- Inspección de seguridad en aeropuertos, estaciones de tren y muelles
- Inspección en aduanas, policía, defensa y departamentos de seguridad

- Inspección de calidad en la industria farmacéutica y alimentaria
- Inspección de seguridad en recintos importantes y estadios deportivos
- Inspección de metales preciosos como joyas de oro y plata

Capacidad de Detección

- Moneda de un yuan: 6–10 cm
- Cuchilla de cúter común: 5–10 cm
- Pistola Tipo 64: 15–20 cm
- Bola de acero de 20 mm: 8–10 cm

Especificaciones Técnicas

- Fuente de Alimentación: Batería estándar de 9V o batería recargable
- Consumo de Energía: Máximo 270mW
- Frecuencia de Operación: 22KHz
- Corriente en Espera: <5mA
- Voltaje de Operación: DC 7–12V
- Temperatura de Operación: -10°C a +65°C
- Peso Neto: 230g
- Tamaño del Producto: 41 (L) × 8.5 (An) × 4.5 (Al) cm
- Tamaño de la Caja: 45 × 26 × 52 cm

Características Clave

- La sensibilidad depende del tamaño, forma y material de los objetos detectados
- Detección omnidireccional con un funcionamiento sencillo y cómodo
- Distancia de detección estable incluso si el voltaje de la batería baja a 7V
- Tiempo de trabajo continuo superior a 40 horas
- Función de alarma automática de batería baja
- Gran superficie de detección y diseño ligero para un uso prolongado
- Modos de sensibilidad alta y baja seleccionables
- Soporte para toma de carga externa
- Modo de alarma seleccionable por sonido o vibración

Estructura del Dispositivo

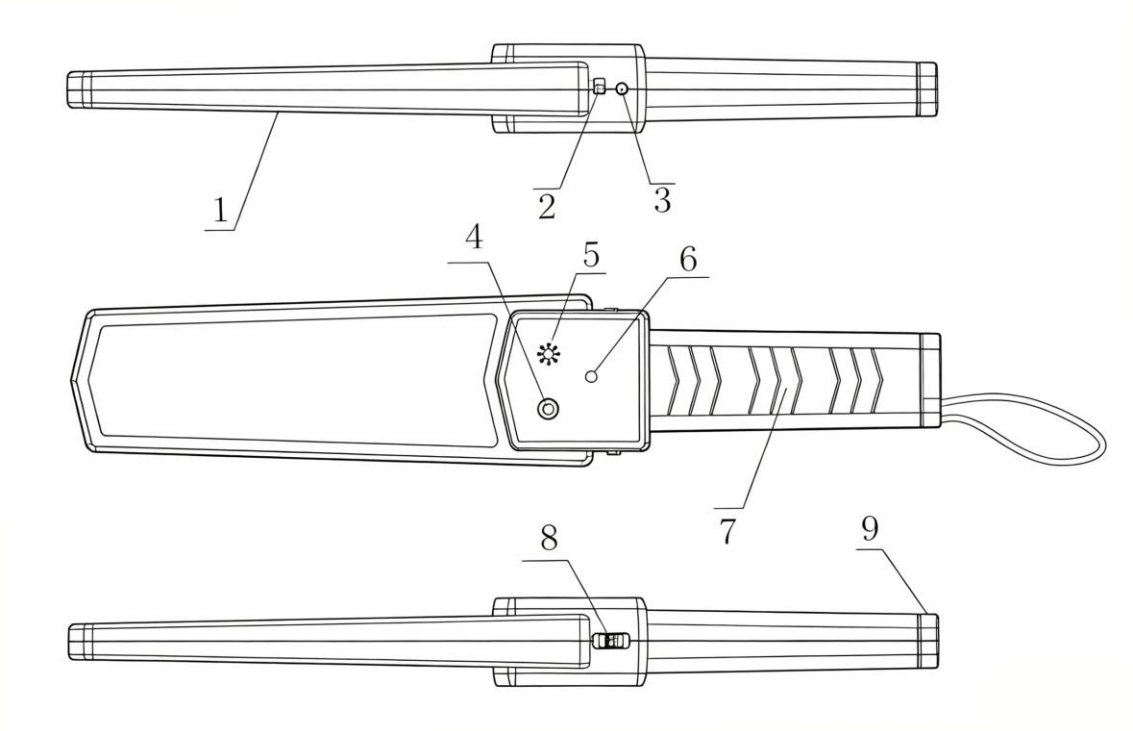

- 1. Superficie de detección
- 2. Toma de carga
- 3. Interruptor de baja sensibilidad
- 4. Indicadores LED (Verde: encendido, Rojo: alarma)
- 5. Orificio de sonido del zumbador
- 6. Ajuste de sensibilidad / función oculta reservada
- 7. Mango
- 8. Interruptor de encendido (selector de modo sonido/vibración)
- 9. Tapa de la batería

Instalación de la Batería

- 1. Presione la tapa de la batería hacia atrás con el pulgar para abrirla.
- 2. Instale una batería 6F22 (9V) de acuerdo con las marcas de polaridad positiva y negativa.
- 3. Cierre y asegure la tapa de la batería.

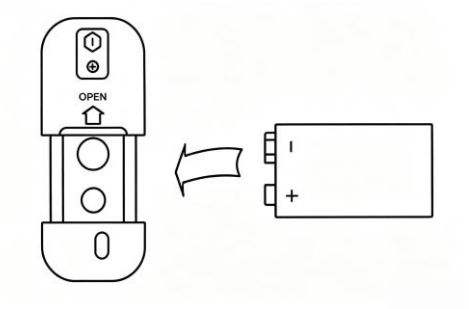

Instrucciones de Operación

- 1. Encienda el interruptor de alimentación. Un pitido o vibración y el LED verde indican que el detector está funcionando normalmente.
- 2. Si no hay sonido ni vibración, verifique si la batería está instalada correctamente o reemplácela.
- 3. Mueva el detector cerca del objeto inspeccionado. Cuando se detecta metal, la alarma se activa y el LED verde cambia a rojo.
- 4. En el modo de baja sensibilidad, el rango de detección se reduce y solo se pueden detectar objetos metálicos grandes.

Resolución de Problemas Comunes

- Si la alarma de sonido funciona normalmente pero el modo de vibración vibra de forma continua o débil, verifique la energía de la batería y la corriente de descarga, y reemplace la batería si es necesario.
- Si la sensibilidad disminuye, verifique si el interruptor de baja sensibilidad está activado o funciona mal.
- Para otras fallas, contacte al proveedor o al servicio de mantenimiento autorizado.

Notas Importantes

- Apague el dispositivo después de su uso.
- Retire la batería durante el almacenamiento a largo plazo para evitar fugas y daños.
- Reemplace o recargue la batería de inmediato cuando la energía sea baja para evitar falsas alarmas.
- El detector solo se activa cuando se desplaza (escanea) sobre objetos metálicos.
- Apague el dispositivo antes de cargarlo.
- Voltaje de carga: DC 12V.
- Solo se pueden cargar baterías recargables. No intente cargar baterías desechables.

4. Korean (한국어)

MD-3003B1 휴대용 금속 탐지기

제품 설명

MD-3003B1 휴대용 금속 탐지기는 소형 및 고감도 보안 검색 장비입니다. 다양한 보안 및 산업 분야에서 금속 물체를 빠르고 정확하게 감지하도록 설계되었습니다. 본 탐지기는 소리 및 진동 알람 모드를 지원하며, 장시간 연속 작업에 적합합니다.

주요 용도

- 공항, 철도역, 항만 보안 검색
- 세관, 경찰, 국방 및 보안 부서 검문
- 제약 및 식품 산업의 품질 검사
- 주요 행사장 및 스포츠 경기장 보안 검색
- 금, 은 보석 등 귀금속 검사

감지 능력

- 1 위안 동전 크기: 6–10 cm
- 일반 커터칼 날: 5–10 cm
- 64 식 권총: 15–20 cm
- 20mm 강철 구슬: 8–10 cm

기술 사양

- 전원 공급: 9V 표준 배터리 또는 충전식 배터리
- 소비 전력: 최대 270mW
- 작동 주파수: 22KHz
- 대기 전류: <5mA
- 작동 전압: DC 7–12V
- 작동 온도: -10°C ~ +65°C
- 제품 순중량: 230g
- 제품 크기: 41(L) × 8.5(W) × 4.5(H) cm
- 박스 크기: 45 × 26 × 52 cm

주요 특징

- 감도는 감지된 물체의 크기, 모양 및 재질에 따라 달라집니다.
- 전방위 감지 기능 및 간편하고 편리한 조작
- 배터리 전압이 7V 로 떨어져도 안정적인 감지 거리 유지
- 40 시간 이상의 연속 작동 시간
- 배터리 부족 자동 알람 기능
- 장시간 사용에 적합한 넓은 감지 면적과 경량화 설계
- 고감도 및 저감도 모드 선택 가능
- 외부 충전 소켓 지원
- 소리 또는 진동 알람 모드 선택 가능

장치 구조

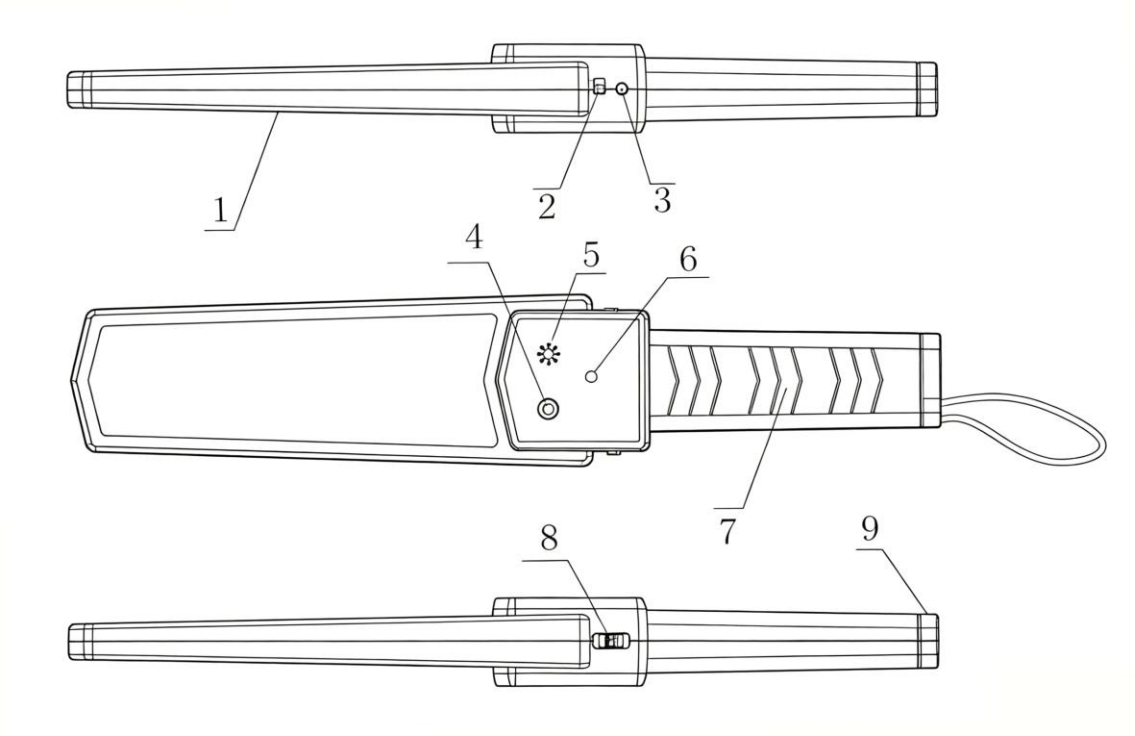

- 1. 감지 면적
- 2. 충전 소켓
- 3. 저감도 전환 스위치
- 4. LED 표시등 (녹색: 전원, 적색: 알람)
- 5. 부저 소리 구멍
- 6. 감도 조절기 / 예약된 숨겨진 기능
- 7. 손잡이
- 8. 전원 스위치 (소리/진동 모드 전환 스위치)
- 9. 배터리 커버

배터리 장착 방법

- 1. 엄지손가락으로 배터리 커버를 뒤로 밀어서 엽니다.
- 2. 양극(+)과 음극(-) 표시 확인 후 6F22(9V) 배터리 1 개를 장착합니다.
- 3. 배터리 커버를 닫고 고정합니다.

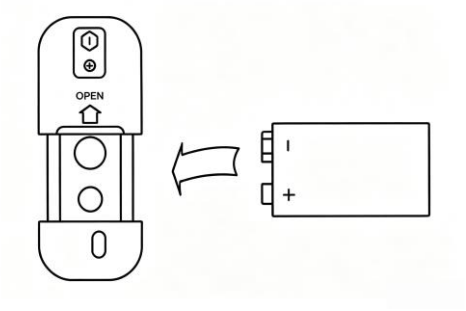

작동 지침

- 1. 전원 스위치를 켭니다. 비프음 또는 진동이 울리고 녹색 LED 가 켜지면 탐지기가 정상 작동 중임을 의미합니다.
- 2. 소리나 진동이 없으면 배터리가 올바르게 장착되었는지 확인하거나 배터리를 교체하십시오.
- 3. 탐지기를 검사할 물체 근처로 이동합니다. 금속이 감지되면 알람이 울리고 녹색 LED 가 적색으로 바뀝니다.
- 4. 저감도 모드에서는 감지 범위가 줄어들며 비교적 큰 금속 물체만 감지됩니다.

자주 겪는 문제 및 해결 방법

- 소리 알람은 정상 작동하나 진동 모드가 계속 진동하거나 약하게 작동하는 경우: 배터리 잔량 및 방전 전류를 확인하고, 필요한 경우 배터리를 교체하십시오.
- 감도가 낮아진 경우: 저감도 스위치가 활성화되었거나 오작동하는지 확인하십시오.
- 기타 고장의 경우, 공급업체 또는 지정된 정비 서비스 센터에 문의하십시오.

주의 사항

- 사용 후에는 전원을 끄십시오.
- 장기간 보관 시 배터리 누액 및 손상을 방지하기 위해 배터리를 분리하십시오.
- 오작동을 방지하기 위해 배터리 전원이 부족하면 즉시 교체하거나 충전하십시오.
- 탐지기는 금속 물체 위를 지나가며 스캔할 때만 알람이 울립니다.
- 충전하기 전에 반드시 전원을 끄십시오.
- 충전 전압: DC 12V.
- 충전식 배터리만 충전할 수 있습니다. 일회용 배터리는 절대 충전하지 마십시오.

5. Portuguese (Português - BR)

Detector de Metais Portátil MD-3003B1

Descrição do Produto

O detector de metais portátil MD-3003B1 é um dispositivo de inspeção de segurança compacto e de alta sensibilidade. Ele foi projetado para detectar objetos metálicos de forma rápida e precisa em várias

aplicações industriais e de segurança. O detector suporta os modos de alarme sonoro e por vibração, sendo adequado para operação contínua a longo prazo.

Principais Aplicações

- Inspeção de segurança em aeroportos, estações ferroviárias e portos
- Inspeção em alfândegas, polícia, defesa e departamentos de segurança
- Inspeção de qualidade na indústria farmacêutica e alimentícia
- Inspeção de segurança em locais importantes e estádios esportivos
- Inspeção de metais preciosos, como joias de ouro e prata

Capacidade de Deteção

- Moeda de um yuan: 6–10 cm
- Lâmina de estilete comum: 5–10 cm
- Pistola Tipo 64: 15–20 cm
- Esfera de aço de 20 mm: 8–10 cm

Especificações Técnicas

- Fonte de Alimentação: Bateria padrão de 9V ou bateria recarregável
- Consumo de Energia: Máximo 270mW
- Frequência de Operação: 22KHz
- Corrente em Standby: <5mA
- Tensão de Operação: DC 7–12V
- Temperatura de Operação: -10°C a +65°C
- Peso Líquido: 230g
- Tamanho do Produto: 41 (C) × 8,5 (L) × 4,5 (A) cm
- Tamanho da Caixa: 45 × 26 × 52 cm

Principais Características

- A sensibilidade depende do tamanho, formato e material dos objetos detectados
- Detecção omnidirecional com operação simples e conveniente
- Distância de detecção estável mesmo quando a tensão da bateria cai para 7V
- Tempo de trabalho contínuo superior a 40 horas
- Função de alarme automático de bateria fraca
- Grande superfície de detecção e design leve para uso prolongado
- Modos de alta e baixa sensibilidade selecionáveis
- Suporte para tomada de carga externa
- Modo de alarme selecionable por som ou vibração

Estrutura do Dispositivo

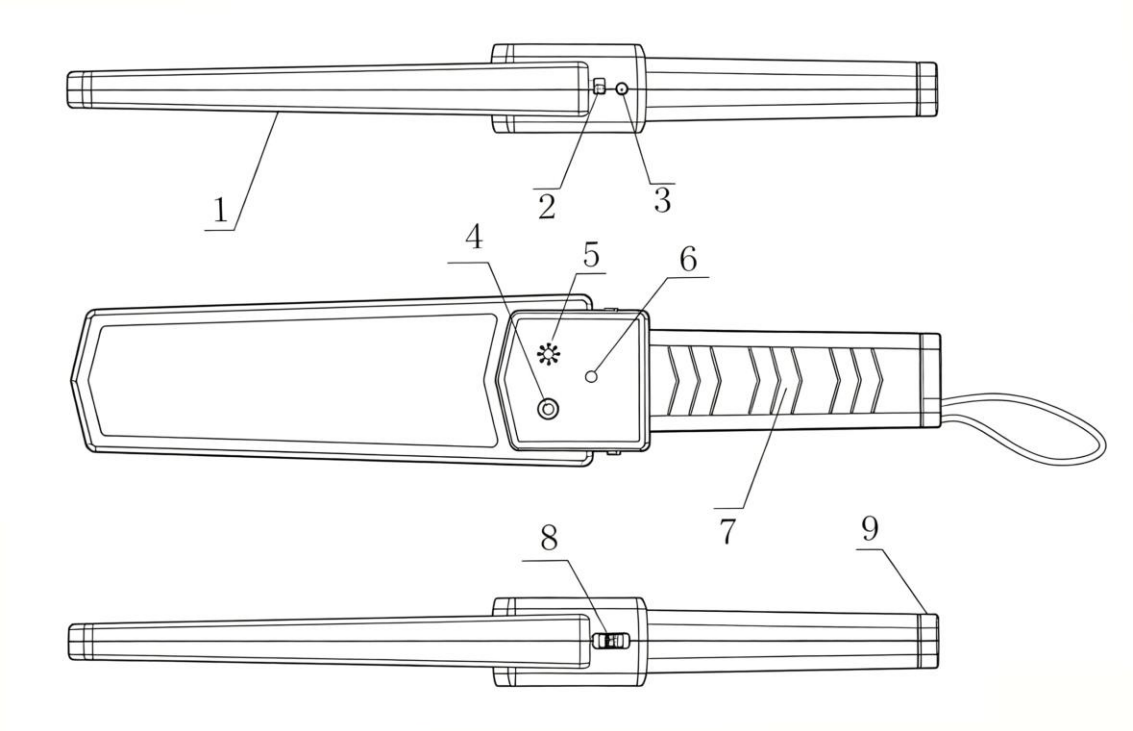

- 1. Superfície de detecção
- 2. Tomada de carga
- 3. Interruptor de baixa sensibilidade
- 4. Indicadores LED (Verde: ligado, Vermelho: alarme)
- 5. Orifício de som do buzzer (sinal sonoro)
- 6. Ajuste de sensibilidade / função oculta reservada
- 7. Manopla / Punho
- 8. Interruptor de alimentação (seletor do modo som/vibração)
- 9. Tampa da bateria

Instalação da Bateria

- 1. Empurre a tampa da bateria para trás usando o polegar para abri-la.
- 2. Instale uma bateria 6F22 (9V) de acordo com as marcações de positivo e negativo.
- 3. Feche e prenda a tampa da bateria.

Instruções de Operação

- 1. Ligue o interruptor de alimentação. Um sinal sonoro ou vibração e o LED verde indicam que o detector está operando normalmente.
- 2. Se não houver som ou vibração, verifique se a bateria está instalada corretamente ou substitua-a.
- 3. Mova o detector perto do objeto sendo inspecionado. Quando o metal é detectado, o alarme é ativado e o LED verde muda para vermelho.
- 4. No modo de baixa sensibilidade, o alcance de detecção é reduzido e apenas objetos metálicos maiores podem ser detectados.

Resolução de Problemas Comuns

- Se o alarme sonoro funcionar normalmente, mas o modo de vibração vibrar continuamente ou fracamente, verifique a carga da bateria e a corrente de descarga. Substitua a bateria se necessário.
- Se a sensibilidade ficar baixa, verifique se o interruptor de baixa sensibilidade está ativado ou com defeito.
- Para outras falhas, entre em contato com o fornecedor ou serviço de manutenção autorizado.

Notas Importantes

- Desligue o aparelho após o uso.
- Remova a bateria durante o armazenamento a longo prazo para evitar vazamentos e danos.
- Substitua ou recarregue a bateria imediatamente quando a carga estiver baixa para evitar alarmes falsos.
- O detector emite alarme apenas quando está em movimento (escaneando) sobre objetos metálicos.
- Desligue o aparelho antes de carregar.
- Tensão de carregamento: DC 12V.
- Somente baterias recarregáveis podem ser carregadas. Não tente carregar baterias descartáveis.

6. German (Deutsch)

MD-3003B1 Hand-Metalldetektor

Produktbeschreibung

Der Hand-Metalldetektor MD-3003B1 ist ein kompaktes und hochempfindliches Sicherheitsprüfgerät. Er ist für die schnelle und präzise Erkennung von Metallgegenständen in verschiedenen Sicherheits- und Industrieanwendungen konzipiert. Der Detektor unterstützt Ton- und Vibrationsalarmmodi und ist für den langfristigen Dauerbetrieb geeignet.

Hauptanwendungsbereiche

- Sicherheitskontrollen an Flughäfen, Bahnhöfen und Hafenanlagen
- Kontrollen bei Zoll, Polizei, Justiz und Sicherheitsdiensten
- Qualitätskontrolle in der Pharma- und Lebensmittelindustrie
- Sicherheitsinspektionen bei Großveranstaltungen und in Sportstadien
- Überprüfung von Edelmetallen (wie Gold- und Silberschmuck)

Erkennungsleistung

- 1-Yuan-Münze: 6–10 cm
- Standard-Cuttermesser-Klinge: 5–10 cm
- Pistole Typ 64: 15–20 cm
- 20-mm-Stahlkugel: 8–10 cm

Technische Daten

- Stromversorgung: 9V Standardbatterie oder Akku

- Stromverbrauch: Maximal 270mW
- Betriebsfrequenz: 22KHz
- Standby-Strom: <5mA
- Betriebsspannung: DC 7–12V
- Betriebstemperatur: -10°C bis +65°C
- Nettogewicht: 230g
- Produktabmessungen: 41 (L) × 8,5 (B) × 4,5 (H) cm
- Kartonabmessungen: 45 × 26 × 52 cm

Hauptmerkmale

- Die Empfindlichkeit hängt von Größe, Form und Material der erkannten Objekte ab
- Rundum-Erkennung (Omnidirektional) mit einfacher und komfortabler Bedienung
- Stabile Erkennungsreichweite selbst bei Abfall der Batteriespannung auf 7V
- Kontinuierliche Betriebszeit von über 40 Stunden
- Automatische Alarmfunktion bei schwacher Batterie
- Große Suchfläche und geringes Gewicht für längeren Einsatz
- Wählbare Modi für hohe und niedrige Empfindlichkeit
- Unterstützt externe Ladebuchse
- Wählbarer Ton- oder Vibrationsalarmmodus

Geräteaufbau

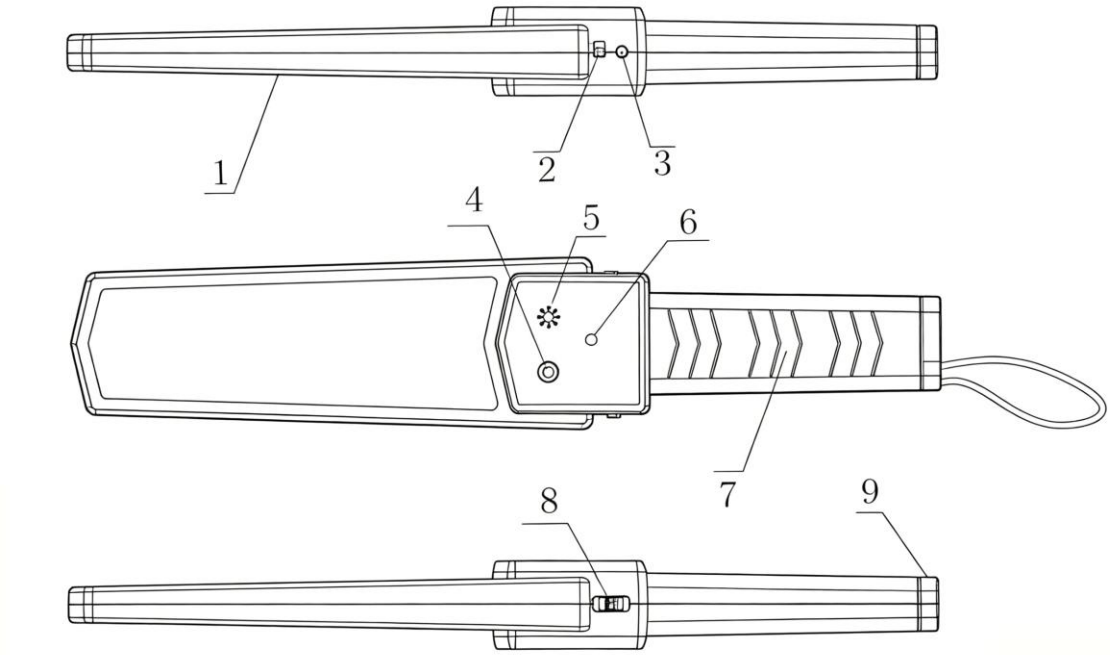

- 1. Erkennungsfläche
- 2. Ladebuchse
- 3. Schalter für niedrige Empfindlichkeit
- 4. LED-Anzeigen (Grün: Betrieb, Rot: Alarm)

- 5. Summer-Schallöffnung
- 6. Empfindlichkeitseinstellung / Reservierte versteckte Funktion
- 7. Handgriff
- 8. Ein-/Ausschalter (Umschalter für Ton-/Vibrationsmodus)
- 9. Batteriefachabdeckung

Einlegen der Batterie

- 1. Schieben Sie die Batteriefachabdeckung mit dem Daumen nach hinten, um sie zu öffnen.
- 2. Legen Sie eine 6F22 (9V) Batterie entsprechend den Plus- und Minusmarkierungen ein.
- 3. Schließen und sichern Sie die Batteriefachabdeckung.

Bedienungsanleitung

- 1. Schalten Sie den Netzschalter ein. Ein Signalton oder eine Vibration sowie eine grüne LED zeigen an, dass der Detektor normal funktioniert.
- 2. Wenn kein Ton oder keine Vibration erfolgt, prüfen Sie, ob die Batterie richtig eingelegt ist, oder ersetzen Sie die Batterie.
- 3. Führen Sie den Detektor nah an das zu untersuchende Objekt heran. Wenn Metall erkannt wird, wird der Alarm aktiviert und die grüne LED wechselt zu Rot.
- 4. Im Modus mit niedriger Empfindlichkeit wird der Erkennungsbereich reduziert, sodass nur größere Metallgegenstände erkannt werden.

Häufige Fehlerbehebung

- Wenn der Tonalarm normal funktioniert, der Vibrationsmodus jedoch kontinuierlich oder nur sehr schwach vibriert: Überprüfen Sie die Batterieleistung sowie den Entladestrom und ersetzen Sie die Batterie falls erforderlich.
- Wenn die Empfindlichkeit nachlässt: Überprüfen Sie, ob der Schalter für niedrige Empfindlichkeit aktiviert ist oder eine Fehlfunktion vorliegt.
- Bei anderen Fehlern wenden Sie sich bitte an den Lieferanten oder den autorisierten Kundendienst.

Wichtige Hinweise

- Schalten Sie das Gerät nach dem Gebrauch aus.
- Entfernen Sie die Batterie bei längerer Lagerung, um Auslaufen und Schäden zu vermeiden.
- Ersetzen oder laden Sie die Batterie umgehend auf, wenn die Leistung niedrig ist, um Fehlalarme zu vermeiden.
- Der Detektor schlägt nur an, wenn er über Metallgegenstände hinwegbewegt (gescannt) wird.
- Schalten Sie das Gerät vor dem Laden aus.
- Ladespannung: DC 12V.
- Es dürfen nur wiederaufladbare Akkus geladen werden. Laden Sie niemals Einwegbatterien auf!

7. French (Français)

Détecteur de Métaux Portatif MD-3003B1

Description du Produit

Le détecteur de métaux portatif MD-3003B1 est un appareil d'inspection de sécurité compact et hautement sensible. Il est conçu pour détecter les objets métalliques rapidement et avec précision dans diverses applications de sécurité et industrielles. Le détecteur prend en charge les modes d'alarme sonore et vibratoire et convient à un fonctionnement continu à long terme.

Applications Principales

- Inspection de sécurité dans les aéroports, les gares ferroviaires et les ports
- Inspection dans les douanes, la police, la défense et les services de sécurité
- Contrôle qualité dans l'industrie pharmaceutique et alimentaire
- Inspection de sécurité pour les lieux importants et les stades sportifs
- Inspection des métaux précieux tels que les bijoux en or et en argent

Capacité de Détection

- Pièce de 1 yuan : 6 à 10 cm
- Lame de cutter standard : 5 à 10 cm
- Pistolet de type 64 : 15 à 20 cm
- Bille d'acier de 20 mm : 8 à 10 cm

Spécifications Techniques

- Alimentation : Batterie standard 9V ou batterie rechargeable
- Consommation d'énergie : Maximum 270 mW
- Fréquence de fonctionnement : 22 KHz
- Courant de veille : <5 mA
- Tension de fonctionnement : DC 7–12 V
- Température de fonctionnement : -10°C à +65°C
- Poids net : 230 g
- Dimensions du produit : 41 (L) × 8,5 (l) × 4,5 (H) cm
- Dimensions du carton : 45 × 26 × 52 cm

Caractéristiques Clés

- La sensibilité dépend de la taille, de la forme et du matériau des objets détectés
- Détection omnidirectionnelle avec une manipulation simple et pratique
- Distance de détection stable même lorsque la tension de la batterie descend à 7V
- Autonomie de travail continu supérieure à 40 heures
- Fonction d'alarme automatique en cas de batterie faible
- Large surface de détection et conception légère pour une utilisation prolongée
- Modes de sensibilité haute et basse sélectionnables
- Prise en charge d'une prise de charge externe
- Mode d'alarme sonore ou vibratoire sélectionnable

Structure de l'Appareil

- 1. Surface de détection

- 2. Prise de charge
- 3. Interrupteur de basse sensibilité
- 4. Indicateurs LED (Vert : alimentation, Rouge : alarme)
- 5. Ouverture sonore du buzzer
- 6. Réglage de la sensibilité / fonction cachée réservée
- 7. Poignée
- 8. Interrupteur d'alimentation (sélecteur de mode son/vibration)
- 9. Couvercle du compartiment à piles

Installation de la Pile

- 1. Poussez le couvercle de la pile vers l'arrière avec votre pouce pour l'ouvrir.
- 2. Installez une pile 6F22 (9V) en respectant les repères de polarité positive et négative.
- 3. Fermez et verrouillez le couvercle de la pile.

Instructions d'Utilisation

- 1. Allumez l'interrupteur d'alimentation. Un bip sonore ou une vibration ainsi que la LED verte indiquent que le détecteur fonctionne normalement.
- 2. En l'absence de son ou de vibration, vérifiez si la pile est correctement installée ou remplacez-la.
- 3. Déplacez le détecteur à proximité de l'objet inspecté. Lorsqu'un métal est détecté, l'alarme se déclenche et la LED verte devient rouge.
- 4. En mode basse sensibilité, la portée de détection est réduite et seuls les objets métalliques de grande taille peuvent être détectés.

Dépannage Courant

- Si l'alarme sonore fonctionne normalement mais que le mode vibration vibre en continu ou faiblement : vérifiez la puissance de la pile et le courant de décharge, puis remplacez la pile si nécessaire.
- Si la sensibilité devient faible : vérifiez si l'interrupteur de basse sensibilité est activé ou défectueux.
- Pour toute autre panne, contactez le fournisseur ou un service de maintenance agréé.

Remarques Importantes

- Éteignez l'appareil après utilisation.
- Retirez la pile en cas de stockage prolongé afin d'éviter les fuites et les dommages.
- Remplacez ou rechargez la pile rapidement lorsque le niveau d'énergie est faible pour éviter les fausses alarmes.
- Le détecteur ne déclenche l'alarme que lorsqu'il balaie en mouvement au-dessus d'objets métalliques.
- Éteignez l'appareil avant de le charger.
- Tension de charge : DC 12V.
- Seules les batteries rechargeables peuvent être chargées. Ne chargez pas de piles jetables.

8. Italian (Italiano)

Rilevatore di Metalli Portatile MD-3003B1

Descrizione del Prodotto

Il rilevatore di metalli portatile MD-3003B1 è un dispositivo di ispezione di sicurezza compatto e ad alta sensibilità. È progettato per rilevare oggetti metallici in modo rapido e accurato in varie applicazioni di sicurezza e industriali. Il rilevatore supporta le modalità di allarme sonoro e con vibrazione ed è adatto per un funzionamento continuo a lungo termine.

Applicazioni Principali

- Ispezione di sicurezza in aeroporti, stazioni ferroviarie e porti
- Controlli doganali, di polizia, di difesa e reparti di sicurezza
- Controllo qualità nell'industria farmaceutica e alimentare
- Ispezione di sicurezza per eventi importanti e stadi sportivi
- Ispezione di metalli preziosi come gioielli d'oro e d'argento

Capacità di Rilevamento

- Moneta da 1 yuan: 6–10 cm
- Lama di un comune cutter: 5–10 cm
- Pistola Tipo 64: 15–20 cm
- Sfera d'acciaio da 20 mm: 8–10 cm

Specifiche Tecniche

- Alimentazione: Batteria standard da 9V o batteria ricaricabile
- Consumo Energetico: Massimo 270mW
- Frecuencia di Funzionamento: 22KHz
- Corrente in Standby: <5mA
- Tensione di Funzionamento: DC 7–12V
- Temperatura di Esercizio: da -10°C a +65°C
- Peso Netto: 230g
- Dimensioni del Prodotto: 41 (L) × 8,5 (P) × 4,5 (A) cm
- Dimensioni del Cartone: 45 × 26 × 52 cm

Caratteristiche Principali

- La sensibilità dipende dalle dimensioni, dalla forma e dal materiale degli oggetti rilevati
- Rilevamento omnidirezionale con funzionamento semplice e pratico
- Distanza di rilevamento stabile anche quando la tensione della batteria scende a 7V
- Tempo di funzionamento continuo superiore a 40 ore
- Funzione di allarme automatico di batteria scarica
- Ampia superficie di rilevamento e design leggero per un uso prolungato
- Modalità ad alta e bassa sensibilità selezionabili
- Supporto per presa di ricarica esterna
- Modalità di allarme selezionabile tra suono o vibrazione

Struttura del Dispositivo

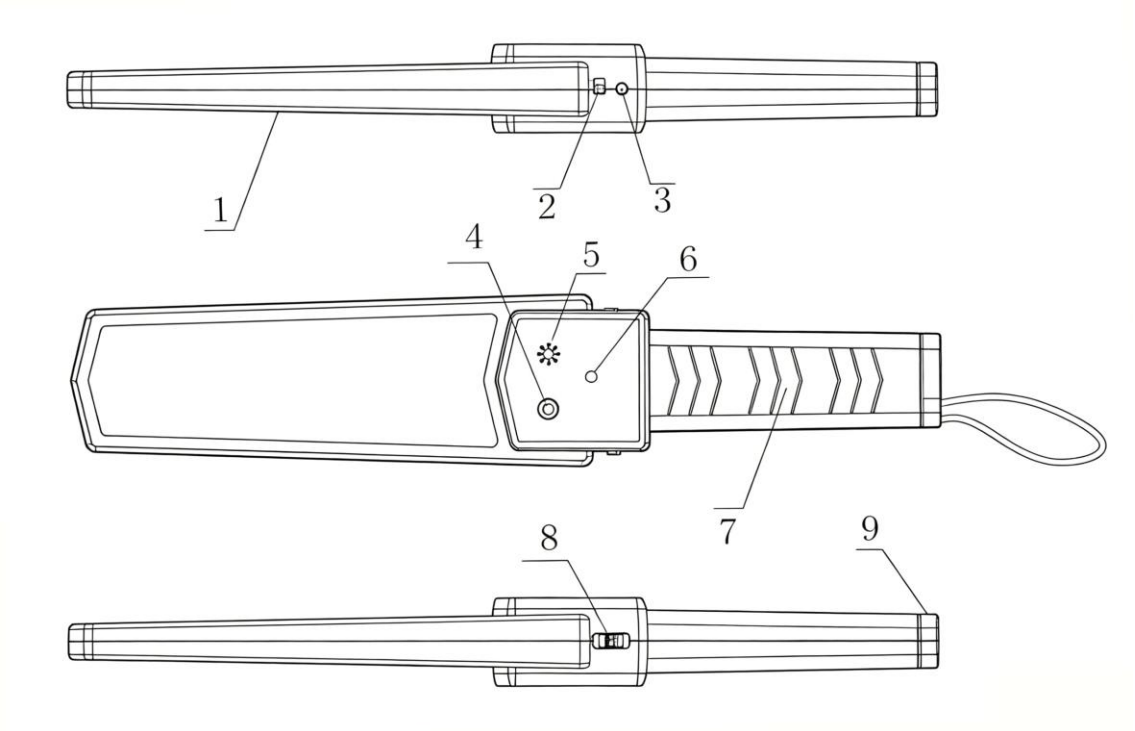

- 1. Superficie di rilevamento
- 2. Presa di ricarica
- 3. Interruttore di bassa sensibilità
- 4. Indicatori LED (Verde: accensione, Rosso: allarme)
- 5. Foro acustico del cicalino
- 6. Regolazione della sensibilità / funzione nascosta riservata
- 7. Impugnatura
- 8. Interruttore di alimentazione (selettore modalità suono/vibrazione)
- 9. Coperchio del vano batteria

Installazione della Batteria

- 1. Spingere all'indietro il coperchio del vano batteria con il pollice per aprirlo.
- 2. Installare una batteria 6F22 (9V) rispettando i contrassegni di polarità positiva e negativa.
- 3. Chiudere e bloccare il coperchio della batteria.

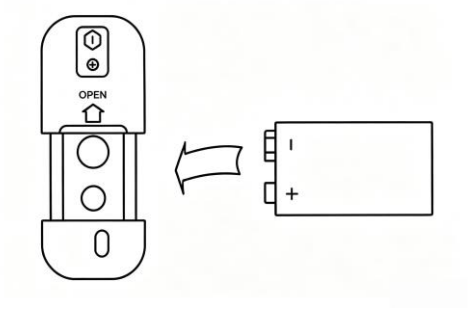

Istruzioni operative

- 1. Accendere l'interruttore di alimentazione. Un segnale acustico o una vibrazione e il LED verde indicano che il rilevatore funziona normalmente.
- 2. Se non ci sono suoni o vibrazioni, verificare se la batteria è installata correttamente o sostituirla.
- 3. Muovere il rilevatore vicino all'oggetto da ispezionare. Quando viene rilevato del metallo, l'allarme si attiva e il LED verde diventa rosso.
- 4. In modalità a bassa sensibilità, il raggio di rilevamento si riduce e possono essere rilevati solo oggetti metallici di grandi dimensioni.

Risoluzione dei Problemi Comunes

- Se l'allarme sonoro funziona normalmente ma la modalità vibrazione vibra continuamente o debolmente, controllare la carica della batteria e la corrente di scarica, e sostituire la batteria se necessario.
- Se la sensibilità si riduce, verificare se l'interruttore di bassa sensibilità è attivato o malfunzionante.
- Per altri guasti, contattare il fornitore o il servizio di manutenzione autorizzato.

Note Importanti

- Spegnere il dispositivo dopo l'uso.
- Rimuovere la batteria durante lo stoccaggio a lungo termine per evitare perdite e danni.
- Sostituire o ricaricare tempestivamente la batteria quando la carica è bassa per evitare falsi allarmi.
- Il rilevatore emette un allarme solo quando viene fatto scorrere (scansione) sopra oggetti metallici.
- Spegnere il dispositivo prima di ricaricarlo.
- Tensione di carica: DC 12V.
- È possibile ricaricare solo batterie ricaricabili. Non caricare batterie usa e getta.

9. Japanese (日本語)

MD-3003B1 ハンドヘルド金属探知機

製品概要

MD-3003B1 ハンドヘルド金属探知機は、コンパクトで高感度なセキュリティ検査装置です。さまざまなセキュリティおよび産業用途において、金属物体を迅速かつ正確に検出するように設計されています。本器は音と振動のアラームモードをサポートしており、長時間の連続運用に適しています。

主な用途

- 空港、鉄道駅、港湾でのセキュリティ検査
- 税関、警察、防衛、およびセキュリティ部門による検問
- 医薬品および食品業界における品質検査
- 重要施設やスポーツスタジアムの入場セキュリティ検査
- 金や銀のジュエリーなどの貴金属検査

検出能力の目安

- 1 元硬貨：6〜10 cm
- 一般的なカッターナイフの刃：5〜10 cm
- 64 式拳銃：15〜20 cm
- 20 mm 鋼球：8〜10 cm

技術仕様

- 電源：9V 標準乾電池または充電式バッテリー
- 消費電力：最大 270mW
- 動作周波数：22KHz
- 待機電流：< 5mA
- 動作電圧：DC 7〜12V
- 動作温度：-10°C から +65°C
- 製品純重量：230g
- 製品サイズ：41(L) × 8.5(W) × 4.5(H) cm
- 外箱サイズ：45 × 26 × 52 cm

主な特徴

- 感度は、検出する物体のサイズ、形状、材質によって異なります。
- 全方位検出対応、シンプルで便利な操作性
- バッテリー電圧が 7V まで低下しても安定した検出距離を維持
- 40 時間以上の連続動作時間
- 自動ローバッテリー（電池残量低下）アラーム機能
- 長時間の使用でも疲れにくい広い検出面と軽量設計
- 高感度・低感度モードの切り替えが可能
- 外部充電ソケット対応
- 音または振動アラームモードの選択が可能

各部名称と構造

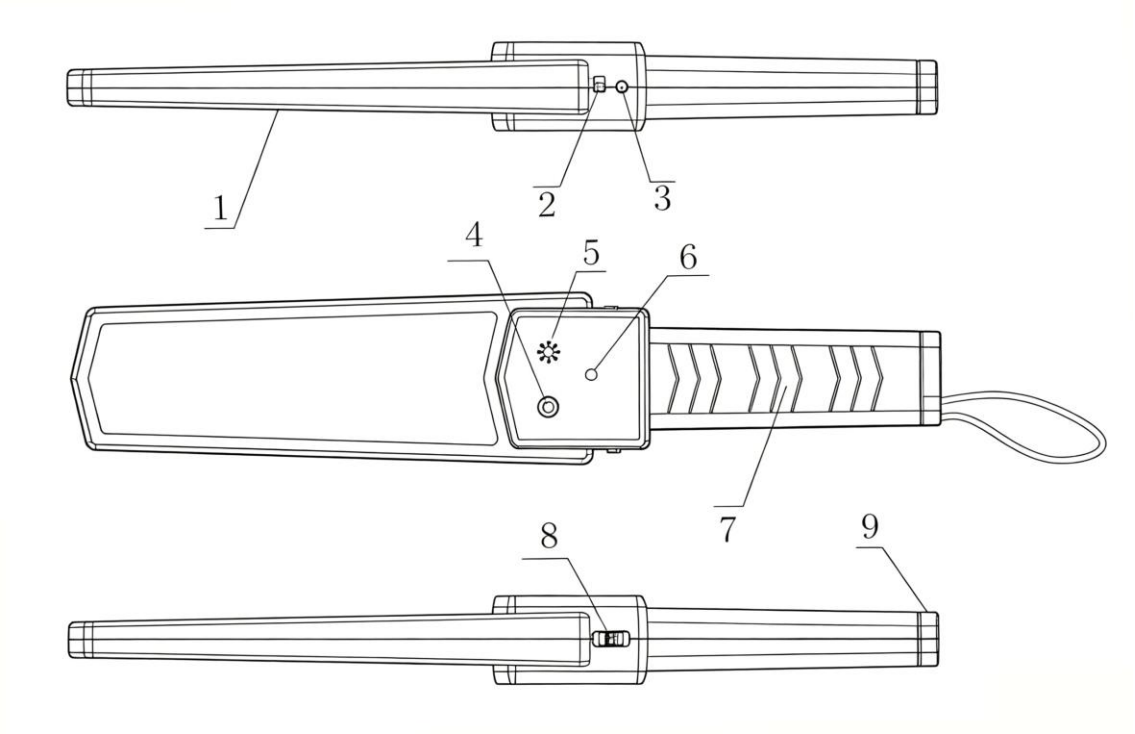

- 1. 検出面
- 2. 充電ソケット
- 3. 低感度切り替えスイッチ
- 4. LED インジケーター（緑：電源、赤：アラーム）
- 5. ブザー音穴
- 6. 感度調整ダイヤル / 予約済み非公開機能
- 7. ハンドル
- 8. 電源スイッチ（音／振動モード切り替え）
- 9. バッテリーカバー

バッテリーの取り付け

- 1. 親指でバッテリーカバーを後ろに押し開きます。
- 2. プラス（+）とマイナス（-）の極性表示に従って、6F22（9V）電池を 1 本取り付けます。
- 3. バッテリーカバーを閉じてしっかりと固定します。

- 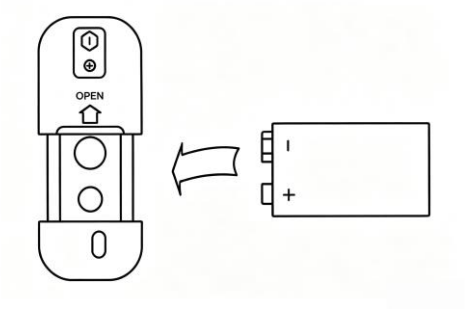

操作手順

- 1. 電源スイッチを入れます。ビープ音または振動が鳴り、LED が緑色に点灯すれば、探知機は正常に動作しています。
- 2. 音や振動が鳴らない場合は、バッテリーが正しく取り付けられているか確認するか、新しいバッテリーに交換してください。
- 3. 探知機を検査対象の物体に近づけます。金属を検出するとアラームが作動し、緑色の LED が赤色に変わります。
- 4. 低感度モードでは検出範囲が狭くなり、比較的大きな金属物体のみが検出されます。

一般的なトラブルシューティング

- 音アラームは正常だが、振動モードにすると連続して振動し続ける、または振動が弱い場合：バッテリー残量と放電電流を確認し、必要に応じてバッテリーを交換してください。
- 感度が低下した場合：低感度スイッチが有効になっていないか、またはスイッチの不具合がないか確認してください。
- その他の故障については、サプライヤーまたは認定メンテナンスサービスにお問い合わせください。

重要な注意事項

- 使用後は必ず電源を切ってください。
- 液漏れや損傷を防ぐため、長期間保管する場合はバッテリーを取り外してください。
- 誤警報を防ぐため、バッテリー残量が低下した場合は速やかに交換または充電してください。
- 本器は、金属物体の「上をスキャン（移動）させたとき」にのみアラームが鳴ります。静止した状態では反応し続けません。
- 充電する前に必ず電源を切ってください。
- 充電電圧：DC 12V。
- 充電できるのは充電式バッテリーのみです。使い捨ての乾電池は絶対に充電しないでください。

10. Arabic (عربي)

جهاز كشف المعادن اليدوي MD-3003B1 وصف المنتج

جهاز كشف المعادن اليدوي MD-3003B1 هو جهاز فحص أمني مدمج وعالي الحساسية. تم تصميمه خصيصًا للكشف عن الأجسام المعدنية بسرعة ودقة في مختلف التطبيقات الأمنية والصناعية. يدعم الكاشف وضعي التنبيه الصوتي والاهتزاز، وهو مناسب للتشغيل المستمر لفترات طويلة.

التطبيقات الرئيسية

- الفحص الأمني في المطارات ومحطات القطارات والموانئ
- التفتيش في الجمارك والشرطة والدفاع والأقسام الأمنية
- فحص الجودة في الصناعات الدوائية والغذائية
- الفحص الأمني للمواقع الهامة والملاعب الرياضية
- فحص المعادن الثمينة مثل مجوهرات الذهب والفضة

قدرة الكشف (المدى التقريبي)

- عملة معدنية واحدة (يوان): 6-10 سم
- شفرة سكين حادة عادية: 5-10 سم
- مسدس من طراز 64: 15-20 سم
- كرة فولاذية بحجم 20 مم: 8-10 سم

المواصفات الفنية

- مصدر الطاقة: بطارية قياسية 9 فولت أو بطارية قابلة لإعادة الشحن
- استهلاك الطاقة: 270 ميجاوات كحد أقصى
- تردد التشغيل: 22 كيلو هرتز
- تيار الاستعداد: < 5 مللي أمبير
- جهد التشغيل: تيار مستمر 7-12 فولت
- درجة حرارة التشغيل: من -10 درجة مئوية إلى +65 درجة مئوية
- الوزن الصافي: 230 جرام
- أبعاد المنتج: 41 (طول) × 8.5 (عرض) × 4.5 (ارتفاع) سم
- أبعاد الكرتون: 45 × 26 × 52 سم

المميزات الرئيسية

- تعتمد الحساسية على حجم وشكل مواد الأجسام المكتشفة
- كشف شامل لجميع الاتجاهات مع تشغيل بسيط ومريح
- مسافة كشف مستقرة حتى عندما ينخفض جهد البطارية إلى 7 فولت
- وقت عمل مستمر يتجاوز 40 ساعة
- وظيفة التنبيه التلقائي عند انخفاض مستوى البطارية
- سطح كشف واسع وتصميم خفيف الوزن للاستخدام الممتد
- أوضاع حساسية عالية ومنخفضة قابلة للاختيار
- يدعم مقبس شحن خارجي
- وضع تنبيه قابل للاختيار بين الصوت أو الاهتزاز

هيكل الجهاز

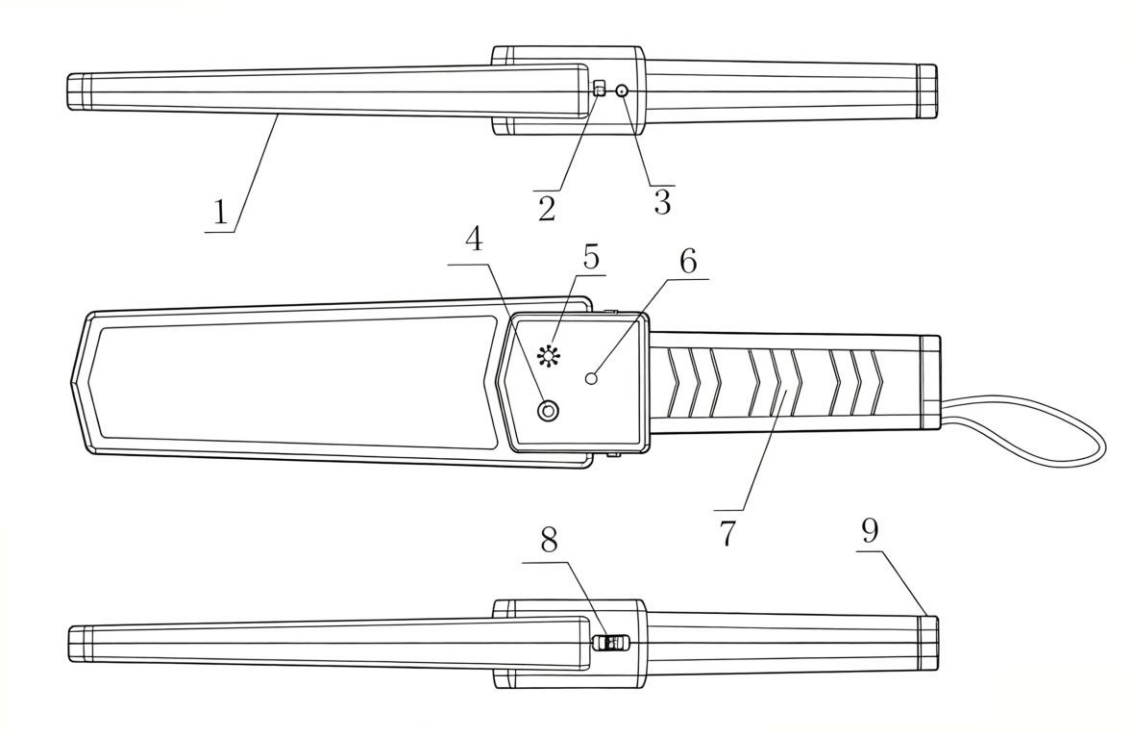

- 1. سطح الكشف
- 2. مقبس الشحن
- 3. مفتاح الحساسية المنخفضة
- 4. مؤشرات LED (الأخضر: البطارية، الأحمر: الإنذار)
- 5. فتحة صوت الجرس

• 6. منظم تعديل الحساسية / وظيفة مخفية محجوزة

• 7. المقبض اليدوي

• 8. مفتاح الطاقة (مفتاح تبديل وضع الصوت/الاهتزاز)

• 9. غطاء البطارية

تركيب البطارية

• 1. ادفع غطاء البطارية إلى الخلف باستخدام إبهامك لفتحه.

• 2. قم بتركيب بطارية واحدة من نوع 6F22 (9 فولت) وفقًا لعلامات القطبية الموجبة والسالبة.

• 3. أغلق غطاء البطارية وأحكم تثبيته.

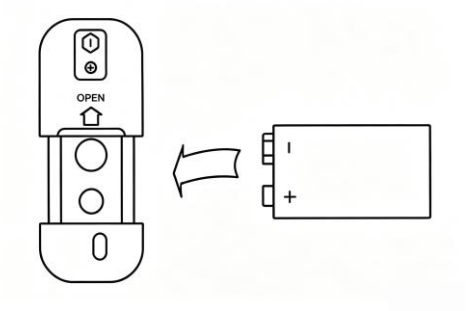

تعليمات التشغيل

• 1. قم بتشغيل مفتاح الطاقة. يشير صوت الصفير أو الاهتزاز مع إضاءة مؤشر LED الأخضر إلى أن الكاشف يعمل بشكل طبيعي.

• 2. إذا لم يكن هناك صوت أو اهتزاز، فافحص ما إذا كانت البطارية مثبتة بشكل صحيح أو استبدلها.

• 3. حرك الكاشف بالقرب من الجسم المراد فحصه. عند اكتشاف معدن، يتم تنشيط الإنذار ويتغير مؤشر LED الأخضر إلى اللون الأحمر.

• 4. في وضع الحساسية المنخفضة، يتم تقليل نطاق الكشف ولا يمكن اكتشاف سوى الأجسام المعدنية الكبيرة نسبيًا.

استكشاف الأخطاء وإصلاحها الشائعة

• إذا كان الإنذار الصوتي يعمل بشكل طبيعي ولكن وضع الاهتزاز يهتز بشكل مستمر أو ضعيف: افحص طاقة البطارية وتيار التفريغ، واستبدل البطارية إذا لزم الأمر.

• إذا أصبحت الحساسية منخفضة: تحقق مما إذا كان مفتاح الحساسية المنخفضة منشطًا أو يعمل بشكل خاطئ.

• بالنسبة للأعطال الأخرى، اتصل بالمورد أو خدمة الصيانة المعتمدة.

ملاحظات هامة

- قم بإيقاف تشغيل الطاقة بعد الاستخدام.
- أخرج البطارية أثناء التخزين طويل الأجل لتجنب التسريب والتلف.
- استبدل البطارية أو أعد شحنها على الفور عندما تكون الطاقة منخفضة لتجنب الإنذارات الكاذبة.
- يصدر الكاشف إنذارًا فقط عند تمرير (الملمس) فوق الأجسام المعدنية ولا يعمل في حالة الثبات.
- قم بإيقاف تشغيل الطاقة قبل البدء بالشحن.
- جهد الشحن: تيار مستمر 12 فولت.
- يمكن شحن البطاريات القابلة لإعادة الشحن فقط. لا تحاول شحن البطاريات الجافة أحادية الاستخدام!