0-3	±0.1
>3-6	±0.1
>6-30	±0.2
>30-120	±0.3
>120-315	±0.5
∠	±2°
	R0.1
	0.2*45°
	3.2

检验抽样标准		
常规尺寸	—	C=0抽样划计AQL=2.5
重要尺寸	⬭	C=0抽样划计AQL=0.4
外观尺寸	▱	C=0抽样划计AQL=0.4
全检尺寸	▭	

亚思特科技 Asite Technology
规 格 书 SPECIFICATION

客户确认签字	设计(Design)	陈忠胜	2017.07.17
	审核(Check)		20.4.20
	批准(Confirm)		20.4.20
	版本(Edition)	B/0	页次(Page) 1/1

MODEL NO.: AS4343S-24A48-A

额定参数(RATED PARAMETER)

1. 电压(VOLTAGE):24DCV±10%
2. 电流(CURRENT):0.25A
3. 功率(WATTAGE):3W
4. 直流电阻(DC RESISTANCE):$48^{+9\%}_{+1\%}\Omega$ (20℃)
5. 工作循环(DUTY CYCLE):100%通电率.
6. 绝缘等级(INSULATION CLASS): F 155℃
7. 其他要求(OTHER REGUIREMENTS):

力量要求

1. 吸引力ATTRACTION FORCE:1.8mm≥350gf,电压DC10.8V.
2. 残留吸引力RESIDUAL MAGNETISM:
   产品水平放置,不带弹簧测试剩磁<80g.(用推拉力计测试)
   电压DC24V.

力量测试图示及要求:
1. 不可用手托住滑杆.
2. 推拉力计不可用峰值(PEAK)检测.

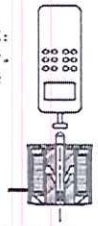

残留吸引力测试图示:

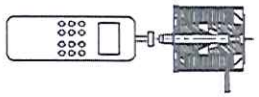

电气特性ELECTRONICAL CHARACTERISTICS

1. 绝缘电阻INSULATION RESISTANCE:
   线圈和框架间BETWEEN COIL AND FRAME 100MΩ 500DCV
2. 耐电压 DIELETRIC STRENGTH:
   线圈和框架间 1200ACV(50/60Hz) 1 Sec 10 mA
3. 温升TEMPERATURE RISE:
   Max65℃(12DCV,连续通电30Min。)
4. 寿命LIFE: 500,000 (20℃24DCV OFF 1Sec;ON 1Sec.)
5. 端子与电线强度TERMINAL AND LEAD WIRE STRENGTH:1.0kgf
6. 电线与线圈的强度COIL AND LEAD WIRE STRENGTH:1.0kgf
7. 工作环境OPERATING ENVIRONMENTS:5℃~40℃/5%RH~85%RH

尺寸/外形图 DIMENSION/APPEARANCE:

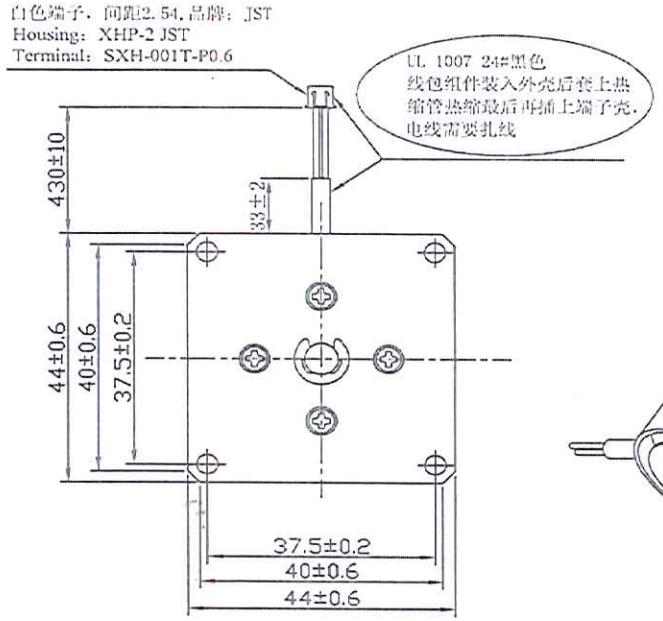

技术要求
1. 未注尺寸公差按±0.3。
2. 滑杆动作灵活,。
3. 外观良好,无磁伤、划伤。
4. 电磁铁水平放置,断电后能够自动复位。

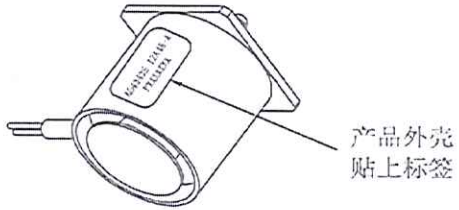

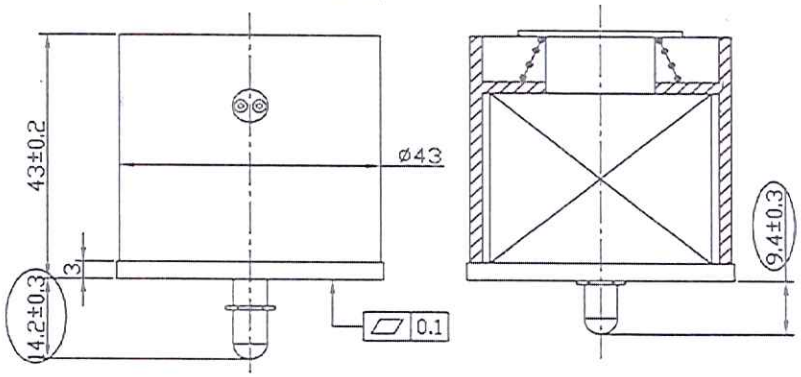

NO	Modify content	Date	Revise	Check	NO	Modify content	Date	Revise	Check	NO	Modify content	Date	Revise	Check	NO	Modify content	Date	Revise	Check

检验抽样标准		
常规尺寸	—	C=0抽样划计AQL=2.5
重要尺寸	⬭	C=0抽样划计AQL=0.4
外观尺寸	▱	C=0抽样划计AQL=0.4
全检尺寸	▭	

亚思特科技 Asite Technology
规 格 书 SPECIFICATION

客户确认签字	设计(Design)	陈忠胜	2017.07.17
	审核(Check)	印万明	20.4.20
	批准(Confirm)	张仲文	20.4.20
	版本(Edition)	B/0	页次(Page) 1/1

MODEL NO.：AS4343S-24A48-A

结构图

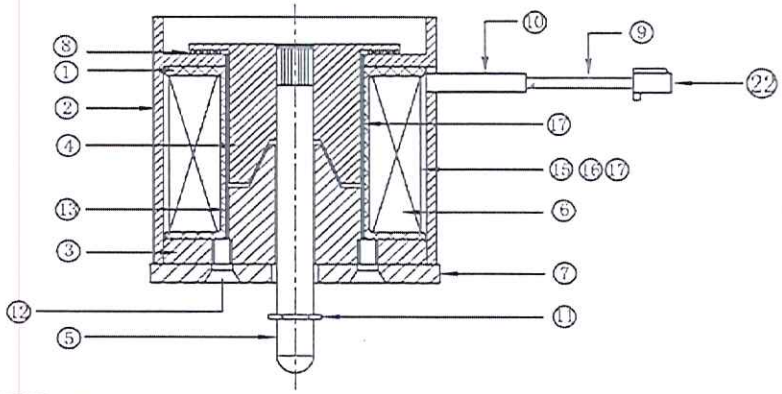

	序号	名称	编号	材料	表面处理	用量	单位
	㉖	A04343S-1001	1PCS				
	㉕	PE胶带△4	PE-0.05-450-600			1/9	PCS
	㉔	热缩管△3	RSG-2.5			20	MM
	㉓	PVC铁芯扎带	AT-P105白			1	PCS
	㉒	端子壳	JST XHP-2	白色		1	PCS
	㉑	干燥剂	GZJ			2/9	PCS
	⑳	纸箱	ZX-30-27.5-16.5			1/27	PCS
	⑲	吸塑盒盖	AU0420L-23			1/9	PCS
	⑱	吸塑盒底	A04240S-22			1/9	PCS
	⑰	玛拉胶带	JM26-66			200	MM
	⑯	玛拉胶带	JM16-66			250	MM
	⑮	玛拉胶带	JM7-66			500	MM
	⑭	胶水	2701			0.01	G
	⑬	铜管 △1	AG-20.2-20.8-30-B	H62		1	PCS
△3	⑫	十字沉头螺钉	ALC-M3-4-B			4	PCS
	⑪	E型卡圈	ETW-4-T			1	PCS
	⑩	热缩管	RSG-3			35	MM
	⑨	电线	AW-1007-24B455-B	黑色		2	PCS
△5	⑧	弹簧	AHT-0.7-12-20.5-1	303		1	PCS
	⑦	安装板	A04240S-0900	SPCC-SD	镀彩锌	1	PCS
	⑥	漆包线	2UEWF0.29 N=2020匝	△		120	G
△6	⑤	顶杆	AM-5.5P53	SUS303		1	PCS
	④	滑杆	A04343S-0500	1215/JIS	镀彩锌	1	PCS
	③	后盖	A04343S-0600	1215/JIS	镀彩锌	1	PCS
	②	外壳	A04343S-0200	1215/JIS	镀彩锌	1	PCS
	①	骨架	A04343S-0100 △	黑色PPT	无	1	PCS

△4
包装存货管理要求：
每盒产品放入两包干燥剂，然后用PE胶带包装密封好再装箱；产品存放位置至少二楼以上。

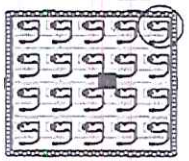
Scale 1:10

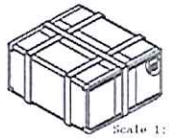
Scale 1:10

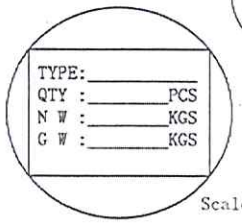

Scale 1:4

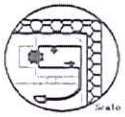
Scale 1:1

NO	Modify content	Date	Revise	Check	NO	Modify content	Date	Revise	Check	NO	Modify content	Date	Revise	Check	NO	Modify content	Date	Revise	Check
△6	顶杆AM-5.5P52.9改成AM-5.5P53 BOM表增加A04343S-1001标签				△4	BOM表增加胶带，增加干燥剂用量，注明包装存货要求。	19.04.11	陈忠胜		△	需要改用并校准量，取消480胶水更改绕线匝数及漆包线用量	17.10.10	陈忠胜		△2	ALC-M3-6-1-Z改为ALC-M3-4-B 修改材料碳钢改为不锈钢	18.4.16	放 冰	放 冰
					△5	弹簧AHT-0.7-15-20.5-1改成AHT-0.7-12-20.5-1。	20.04.18	陈忠胜		△1	增加AG-20.2-20.8-30-B铜管	17.10.10	陈忠胜		△3	BOM表增加Φ2.5热缩管	19.03.11	陈忠胜	陈忠胜